简易调整组件

X 轴·进给丝杠型·键引导型标准型 / 键引导型加高型

■ X 轴·进给丝杠型·键引导型标准型 / 键引导型加高型

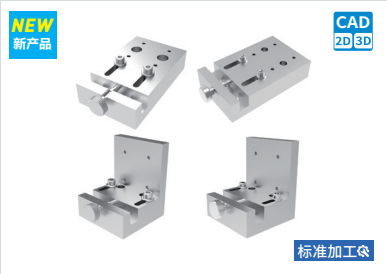

❶代号	类型		M 材质	S 表面处理
DENFK	键引导型	标准型	铝合金	本色阳极氧化
DENAFK				黑色阳极氧化
DENFKE		加高型		本色阳极氧化
DENAFKE				黑色阳极氧化

规格 21

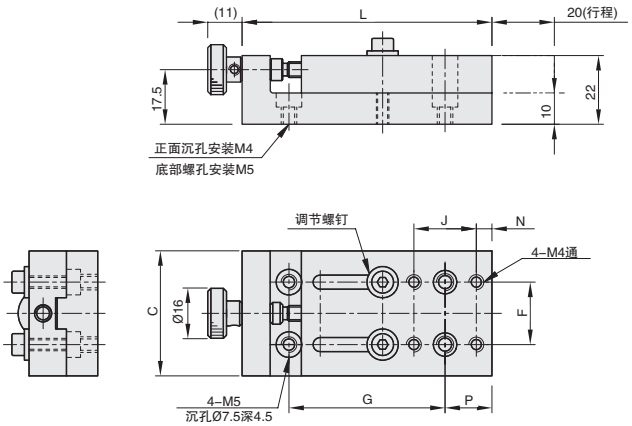

规格 41

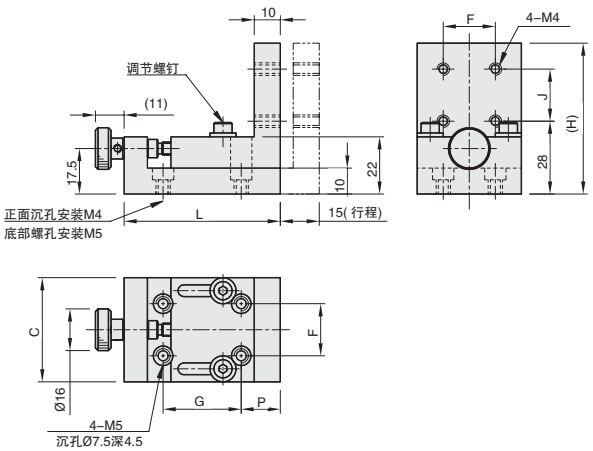

订购编号示例

❶代号	–	❷规格
DENFK	–	40
DENAFK	–	60

型号 ❶代号	❷规格	台面尺寸 (mm)	行程 (mm)	耐负载 (N)	C	L	J	F	N	G	P	H	调节螺钉	重量 (kg)	附件 (4 个) 不锈钢内六角圆柱头螺钉
DENFK DENAFK	40	40x80	20	19.6	40	80	20	20	5	50	15	—	M4	0.18	SWLBA-M4-L10
	60	60x100		30.2	60	100	30	30	10	60	25		M5	0.34	
DENFKE DENAFKE	40	40x60	15	9.8	40	60	20	20	—	30	30	58	M4	0.18	
	60	60x60		19.6	60		30	30				73	M5	0.28	

交货期	
交货期	5 工作日

优惠价	1~9	10~
	100%	另行报价