ELEMENT CENTRUJĄCY WG CNOMO

2441.13.45.

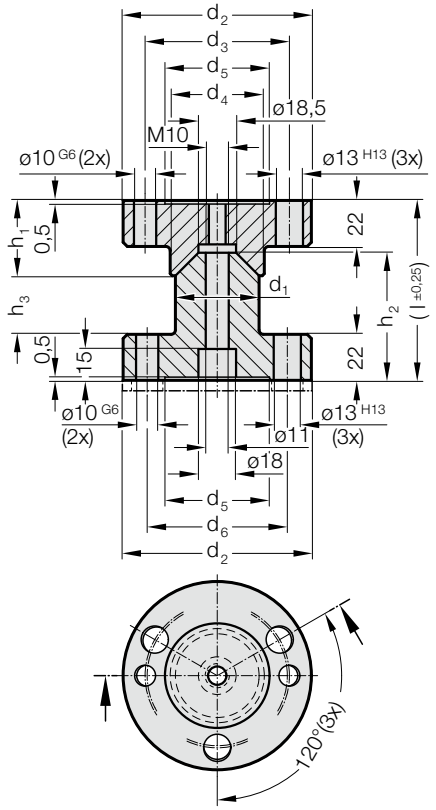

Material:
X153CrMoV12 (1.2379), hartowany 58 ± 2 HRC

Uwaga:
Element centrujący wg CNOMO wraz z krążkiem regulacyjnym, Nr katalogowy: 2441.13.0.45.
W zakres dostawy nie wchodzą śruby i kołki.

2441.13.45. Element centrujący wg CNOMO

Nr katalogowy	d_1	d_2	d_3	d_4	d_5	d_6	h_1	h_2	h_3	l
2441.13.45.040	40	90	69	45	50	67	36	61	28	86
2441.13.45.060	60	110	89	65	70	89	46	61	18	86