# ZENTRIEREINHEIT, CNOMO

**2441.13.**

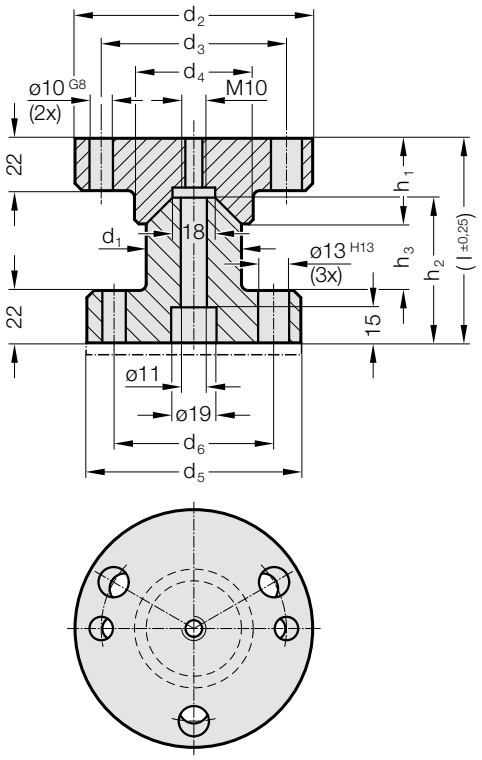

**Werkstoff:**
16MnCr5, vergütet
Kegelflächen induktiv gehärtet
Oberflächenhärte: 60 + 4 HRC, Eht: 1,0 + 0,5 mm

**Hinweis:**
Bestell-Nummer für Zentriereinheit nach CNOMO inkl. Abstimmscheibe 2441.13.0.
Lieferung ohne Schrauben und Stifte.

**2441.13. Zentriereinheit, CNOMO**

| Bestell-Nummer | $d_1$ | $d_2$ | $d_3$ | $d_4$ | $d_5$ | $d_6$ | $h_1$ | $h_2$ | $h_3$ | l |
|---|---|---|---|---|---|---|---|---|---|---|
| 2441.13.040 | 40 | 100 | 79 | 50 | 90 | 67 | 36 | 61 | 28 | 86 |
| 2441.13.060 | 60 | 125 | 104 | 70 | 110 | 89 | 46 | 61 | 18 | 86 |