ELEMENT CENTRUJĄCY WG CNOMO

2441.13.

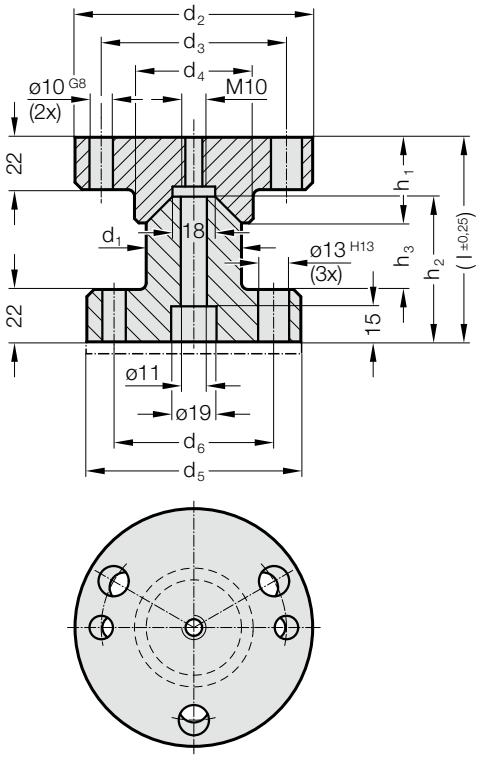

Material:
16MnCr5, ulepszana cieplnie
Powierzchnie stożkowe hartowana indukcyjnie
Twardość powierzchni: 60 + 4 HRC, Głębokość hartowania 1,0 + 0,5 mm

Uwaga:
Element centrujący wg CNOMO wraz z krążkiem regulacyjnym, Nr katalogowy: 2441.13.0.
W zakres dostawy nie wchodzą śruby i kołki.

2441.13. Element centrujący wg CNOMO

Nr katalogowy	d_1	d_2	d_3	d_4	d_5	d_6	h_1	h_2	h_3	l
2441.13.040	40	100	79	50	90	67	36	61	28	86
2441.13.060	60	125	104	70	110	89	46	61	18	86