SAC DAYAMA, PARÇA POZİSYON KONTROLLÜ, VDI

2443.13.

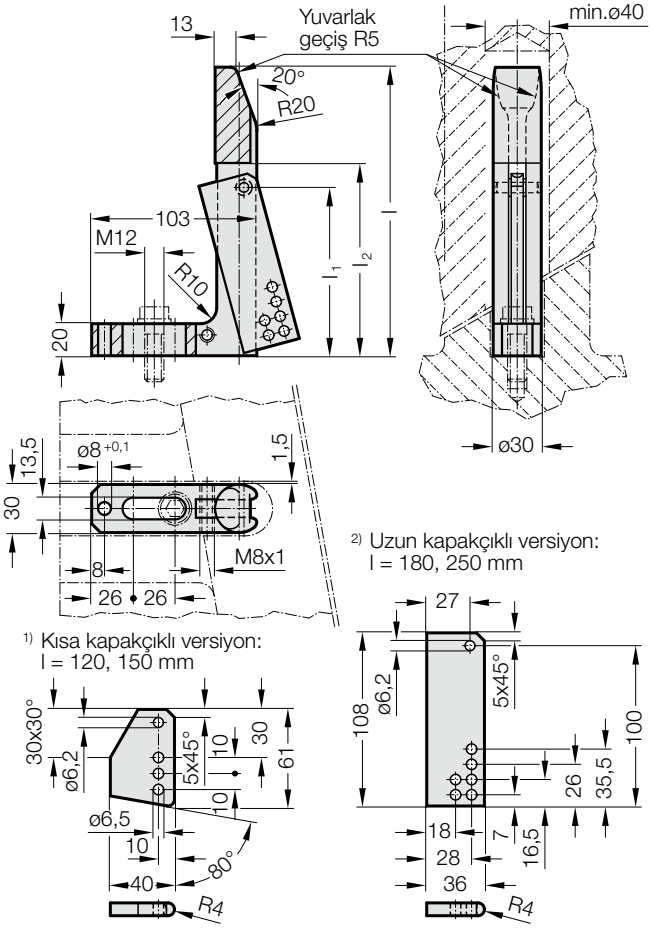

Montaj Örnegi

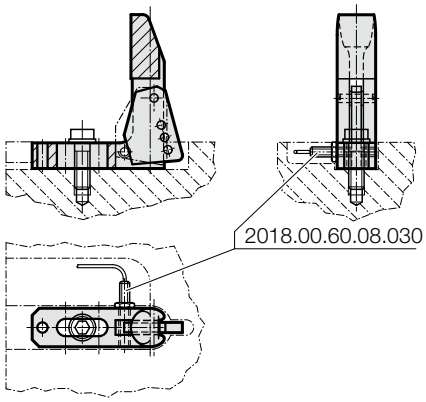

Malzeme:

Sac Dayama: Ck 60, Pilot konik bölge sertleştirilmiştir 50 + 5 HRC
Kapakçıklı: St 37, sertleştirilmiş 58 + 2 HRC

Yürütme:

dövülmüş

Not:

Aksesuarlar için, bkz. sonraki sayfalar

2443.13. Sac Dayama, Parça Pozisyon Kontrollü, VDI

Sipariş No.	l	l_1	l_2
2443.13.120	120	55	70
2443.13.150	150	55	70
2443.13.180	180	105	120
2443.13.250	250	105	120