ZVEDAČ KRUHOVÝ S NAVÁDĚCÍM OTVOREM PODLE NORMY BMW

2478.20.15.10.

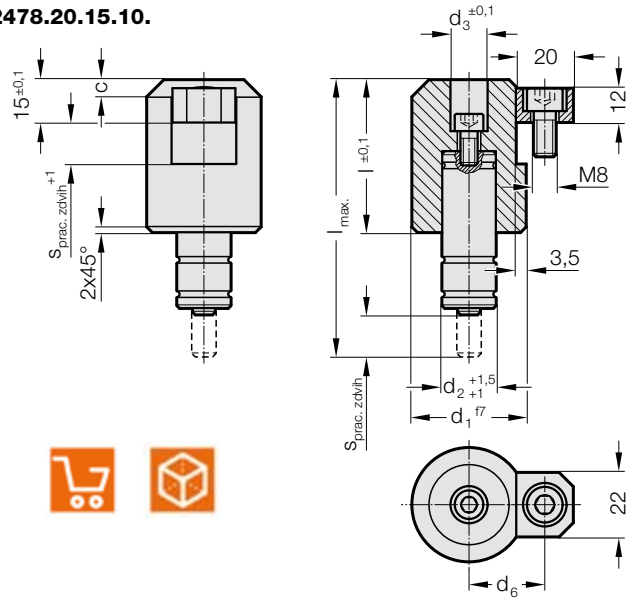

Provedení:

Konstrukční celek se skládá znásledujících součástí:

- Zvedák
- Držák
  vč. šroubu sválcovou hlavou M8 x 16 podle ISO 4762
- Plynová pružina
  –ø 19 mm (1) = 2482.74.00090.
  Síla pružiny 90 daN
  nebo
  – ø 25 mm (2) = 2480.21.00200.
  Síla pružiny 200 daN
- Šroub s válcovou hlavou M6×12 podle ISO 4762

Upozornění:

*$S_{pracovní\ zdvih}$ využitelný = maximální přípustný zdvih pružiny s rezervou zdvihu 10% z cekového zdvihu pružiny, od zdvihu 50 mm už jen max. 5 mm.

Plynová pružina s nižší silou pružiny je k dispozici na vyžádání.

2478.20.15.10. Zvedač kruhový s naváděcím otvorem podle normy BMW

			d_1	28	28	30	30	35	35	40	40	40	40	40	50	50	50	50
			d_2	19	19	19	19	25	25	19	19	19	25	25	19	19	25	25
			d_3	10,5	12,5	10,5	12,5	12,5	16,5	10,5	12,5	16,5	12,5	16,5	12,5	16,5	12,5	16,5
			d_6	20,5	20,5	21,5	21,5	24	24	26,5	26,5	26,5	26,5	26,5	31,5	31,5	31,5	31,5
			c	4x45°	4x45°	5x45°	5x45°	5x45°	5x45°	6x45°	6x45°	6x45°	6x45°	6x45°	8x45°	8x45°	8x45°	8x45°
l	$l_{max.}$	*$s_{pracovní\ zdvih}$	zdvih Objednací číslo (Díl 3)	(Díl 2)														
49	87	9	009	.111.	.112.	.121.	.122.	.232.	.233.	.141.	.142.	.143.	.242.	.243.	.152.	.153.	.252.	.253.
53,5	97	13,5	014	.111.	.112.	.121.	.122.	.232.	.233.	.141.	.142.	.143.	.242.	.243.	.152.	.153.	.252.	.253.
62,5	117	22,5	023	.111.	.112.	.121.	.122.	.232.	.233.	.141.	.142.	.143.	.242.	.243.	.152.	.153.	.252.	.253.
74	143	34	034	.111.	.112.	.121.	.122.	.232.	.233.	.141.	.142.	.143.	.242.	.243.	.152.	.153.	.252.	.253.
85	167	45	045	.111.	.112.	.121.	.122.	.232.	.233.	.141.	.142.	.143.	.242.	.243.	.152.	.153.	.252.	.253.
98,5	197	58,5	059	.111.	.112.	.121.	.122.	.232.	.233.	.141.	.142.	.143.	.242.	.243.	.152.	.153.	.252.	.253.
115	230	75	075	.111.	.112.	.121.	.122.	.232.	.233.	.141.	.142.	.143.	.242.	.243.	.152.	.153.	.252.	.253.
135	270	95	095	.111.	.112.	.121.	.122.	.232.	.233.	.141.	.142.	.143.	.242.	.243.	.152.	.153.	.252.	.253.
160	320	120	120	.111.	.112.	.121.	.122.	.232.	.233.	.141.	.142.	.143.	.242.	.243.	.152.	.153.	.252.	.253.

Příklad objednávky:

Objednací číslo Díl 1 Díl 2 Díl 3

2 4 7 8 . 2 0 . 1 5 . 1 0 . 1 5 3 . 0 0 9

$s_{pracovní\ zdvih}$	= zdvih – Objednací číslo
d_3	= Objednací číslo
10.5 mm	= (1)
12.5 mm	= (2)
16.5 mm	= (3)
d_1	= Objednací číslo
28 mm	= (1)
30 mm	= (2)
35 mm	= (3)
40 mm	= (4)
50 mm	= (5)
d_2 – Plynová pružina	= Objednací číslo
∅ 19 mm – 2482.74.00090.	= (1)
∅ 25 mm – 2480.21.00200.	= (2)
Konstrukční celek (zvedač s naváděcím otvorem) podle normy BMW	
Zvedač, kruhový s naváděcím otvorem	