通用的举升装置符合BMW标准

2478.20.15.30.

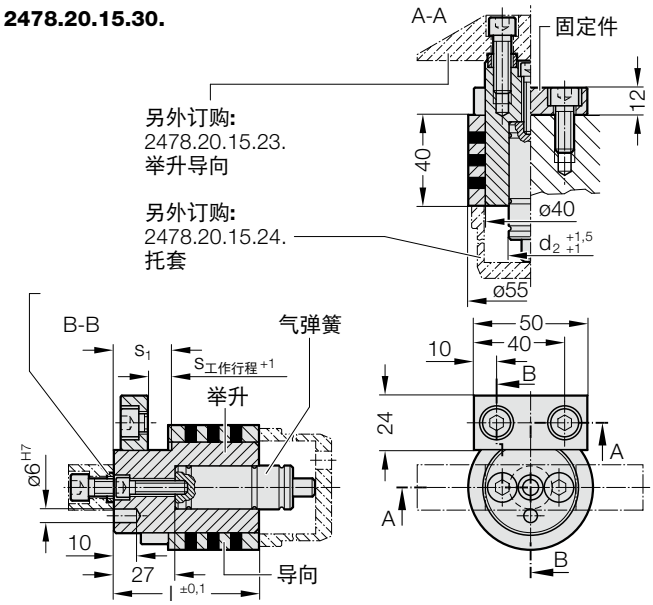

安装示例

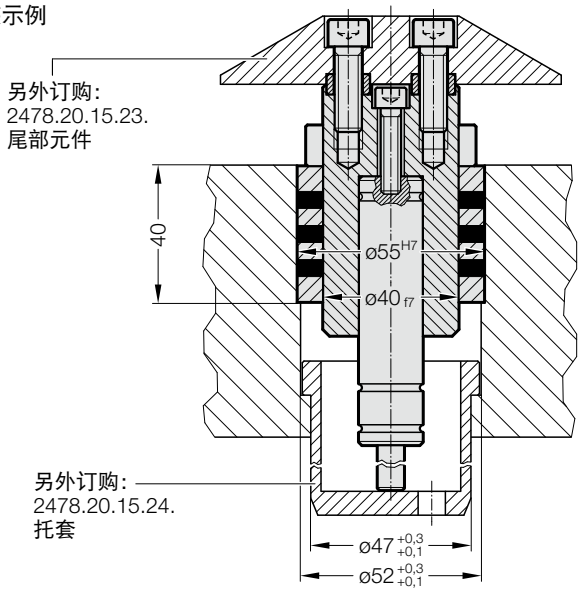

材料:
钢

结构:
带有组合块的举升装置组成由:
- 组合块
- 举升
- 固定件
- 导向轴套
- 气弹簧 2482.74.00090. 或 2480.21.00200.
- 螺栓根据 ISO 4762
  M6×25 (1x), M8×20 (2x), M8×25 (2x)

说明:
另外订购 (见安装实例)
- 2478.20.15.23.: 举升导向
- 2478.20.15.24.: 托套

2478.20.15.30. 通用的举升装置符合BMW标准

订购编号	d_2	l	$s_{工作行程}$	s_1	氮气弹簧
2478.20.15.30.14.9	19	64	9	25	2482.74.00090.010.2
2478.20.15.30.24.9	25	64	9	25	2480.21.00200.010
2478.20.15.30.14.14	19	68.5	13.5	29.5	2482.74.00090.015.2
2478.20.15.30.24.14	25	68.5	13.5	29.5	2480.21.00200.015
2478.20.15.30.14.23	19	77.5	22.5	38.5	2482.74.00090.025.2
2478.20.15.30.24.23	25	77.5	22.5	38.5	2480.21.00200.025
2478.20.15.30.14.34	19	89	34	50	2482.74.00090.038.2
2478.20.15.30.24.34	25	89	34	50	2480.21.00200.038
2478.20.15.30.14.45	19	100	45	63	2482.74.00090.050.2
2478.20.15.30.24.45	25	100	45	63	2480.21.00200.050
2478.20.15.30.14.59	19	113.5	58.5	74.5	2482.74.00090.063.2
2478.20.15.30.24.59	25	113.5	58.5	74.5	2480.21.00200.063
2478.20.15.30.14.75	19	130	75	91	2482.74.00090.080.2
2478.20.15.30.24.75	25	130	75	91	2480.21.00200.080
2478.20.15.30.14.95	19	150	95	111	2482.74.00090.100.2
2478.20.15.30.24.95	25	150	95	111	2480.21.00200.100
2478.20.15.30.14.120	19	175	120	136	2482.74.00090.125.2
2478.20.15.30.24.120	25	175	120	136	2480.21.00200.125

保留更改的权利