UNIDAD DE ELEVACIÓN UNIVERSAL, SEGÚN NORMA BMW

2478.20.15.30.

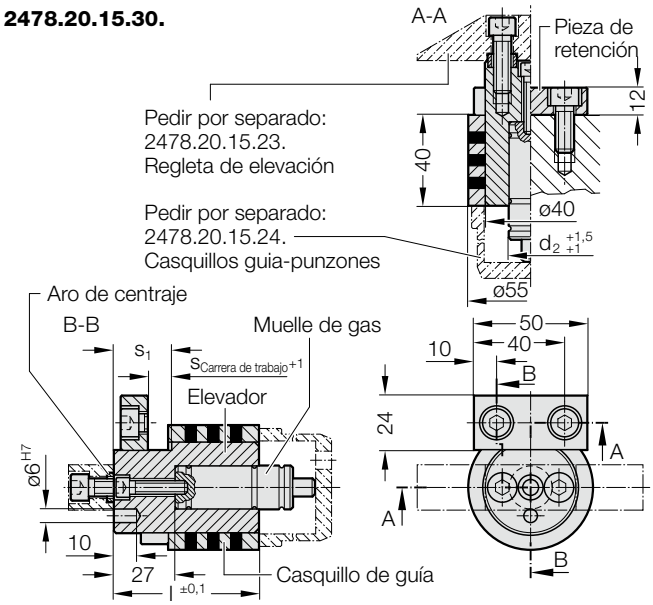

Ejemplo de montaje

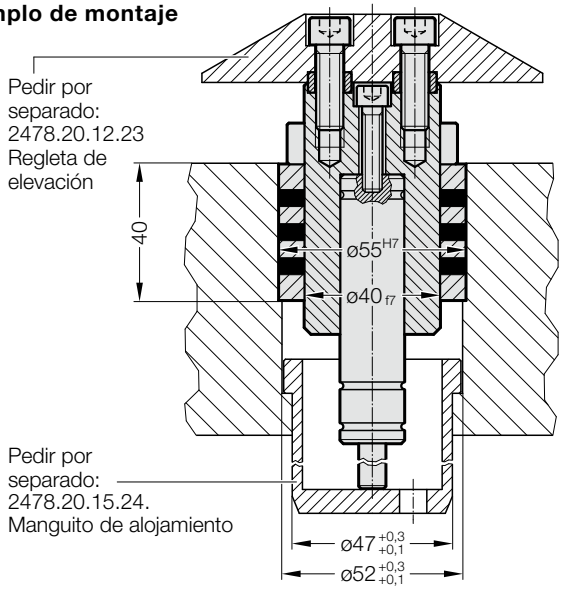

Material:

Acero

Ejecución:

El elevador universal se compone de:

- Elevador
- Brida de sujeción
- Aros de centraje
- Aros de centraje
- Muelle de gas 2482.74.00090. ó 2480.21.00200.
- Tornillos Allen según ISO 4762
  M6×25 (1x), M8×20 (2x), M8×25 (2x)

Nota:

Pedir por separado (vea ejemplo de montaje)

- 2478.20.15.23.: Regleta de elevación
- 2478.20.15.24.: Manguito de alojamiento

Código	d_2	l	$s_{Carrera\ de\ trabajo}$	s_1	Muelle de gas
2478.20.15.30.14.9	19	64	9	25	2482.74.00090.010.2
2478.20.15.30.24.9	25	64	9	25	2480.21.00200.010
2478.20.15.30.14.14	19	68,5	13,5	29,5	2482.74.00090.015.2
2478.20.15.30.24.14	25	68,5	13,5	29,5	2480.21.00200.015
2478.20.15.30.14.23	19	77,5	22,5	38,5	2482.74.00090.025.2
2478.20.15.30.24.23	25	77,5	22,5	38,5	2480.21.00200.025
2478.20.15.30.14.34	19	89	34	50	2482.74.00090.038.2
2478.20.15.30.24.34	25	89	34	50	2480.21.00200.038
2478.20.15.30.14.45	19	100	45	63	2482.74.00090.050.2
2478.20.15.30.24.45	25	100	45	63	2480.21.00200.050
2478.20.15.30.14.59	19	113,5	58,5	74,5	2482.74.00090.063.2
2478.20.15.30.24.59	25	113,5	58,5	74,5	2480.21.00200.063
2478.20.15.30.14.75	19	130	75	91	2482.74.00090.080.2
2478.20.15.30.24.75	25	130	75	91	2480.21.00200.080
2478.20.15.30.14.95	19	150	95	111	2482.74.00090.100.2
2478.20.15.30.24.95	25	150	95	111	2480.21.00200.100
2478.20.15.30.14.120	19	175	120	136	2482.74.00090.125.2
2478.20.15.30.24.120	25	175	120	136	2480.21.00200.125

nos reservamos el derecho de hacer modificaciones