PŘÍSLUŠENSTVÍ PLYNOVÝCH PRUŽIN
SYSTÉM PROPOJENÍ MINIMESS

2480.00.24.53 horizontální, dlouhý
2480.00.24.54 horizontální, krátký

Adaptér se dvěma přívody

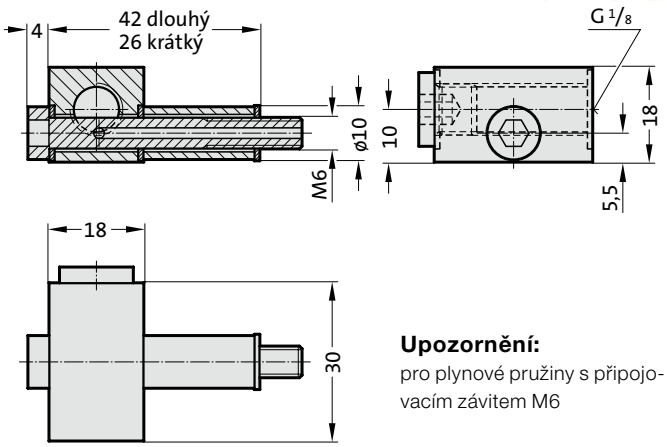

Upozornění:
pro plynové pružiny s připojovacím závitem M6

2480.00.24.56 vertikální, dlouhý
2480.00.24.57 vertikální, krátký

Adaptér se dvěma přívody

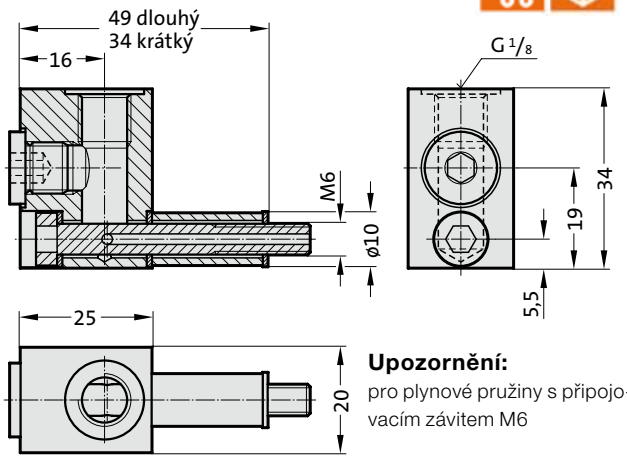

Upozornění:
pro plynové pružiny s připojovacím závitem M6

2480.00.24.43

Adaptér pro připojení M6-G1/8

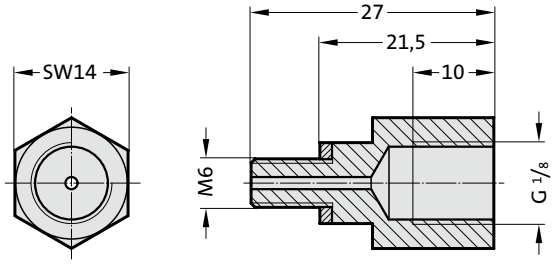
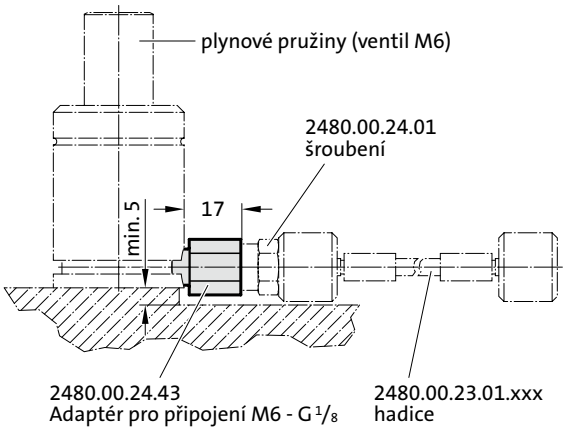
Příklad montáže: