GAZLI YAYLAR AKSESUARLARI
MINIMESS – BIRLEŞIK DIŞLI BAĞLANTISI

2480.00.24.53 yatay, uzun
2480.00.24.54 yatay, kısa

Çift adaptör

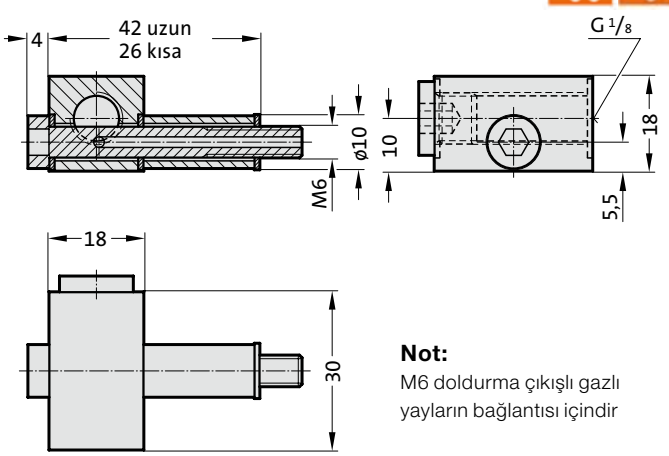

Not:
M6 doldurma çıkışlı gazlı yayların bağlantısı içindir

2480.00.24.56 dikey, uzun
2480.00.24.57 dikey, kısa

Çift adaptör

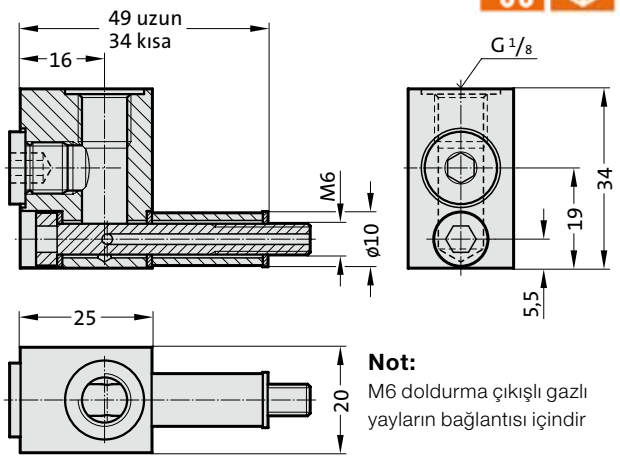

Not:
M6 doldurma çıkışlı gazlı yayların bağlantısı içindir

2480.00.24.43

Bağlantı adaptör M6-G1/8

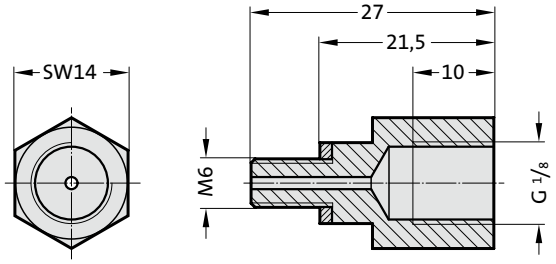
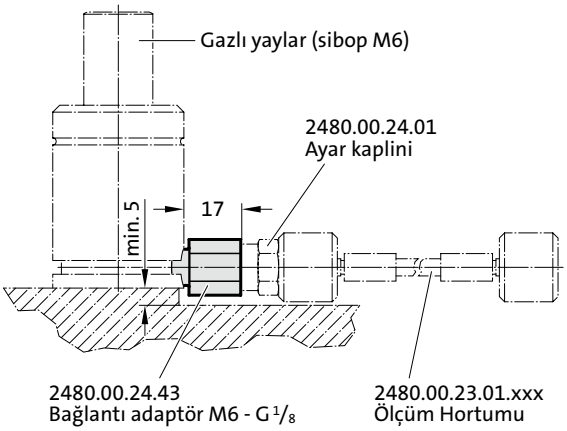
Montaj Örneği: