# KONTROLNÍ ARMATURA

**2480.00.30.13.1 bez tlakového spínače a s přetlakovou pojistkou**

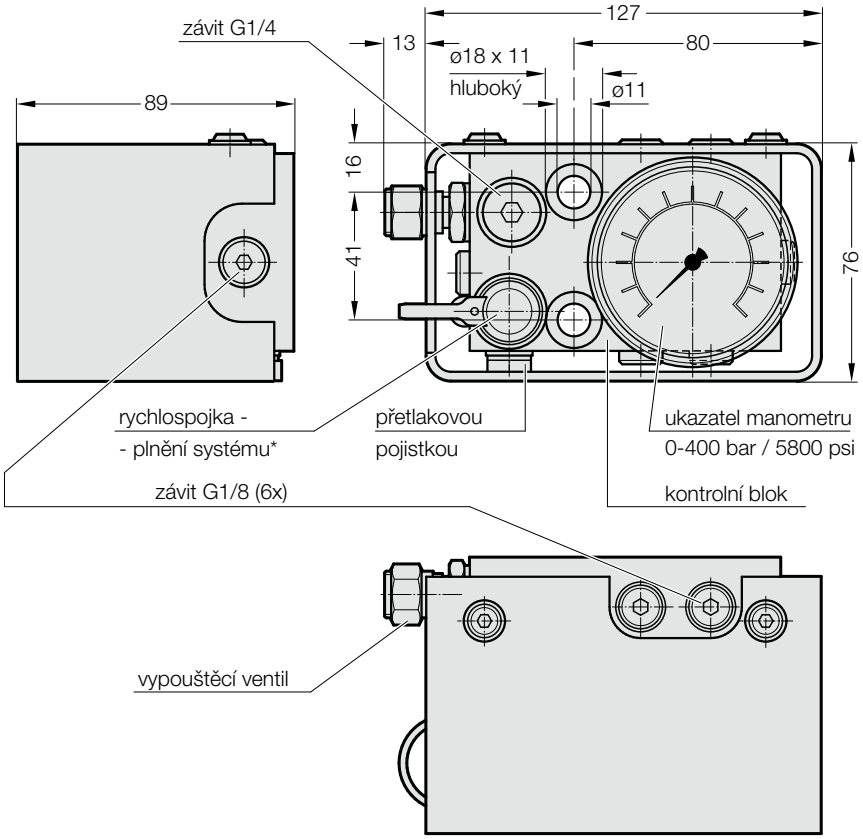

**Popis:**
Kontrolní armatura 2480.00.30.13.1 slouží k nepřetržitému monitorování plnicího tlaku jedné nebo více plynových pružin. Kontrolní armatura je vybavena potrubní rychlospojkou pro napájení tlakem a odvzdušňovacím ventilem. Na kontrolní armatuře se nachází tři hadicové přípojky G1/8 pro současnou kontrolu tlaku. Měřicí rozsah manometru (bar/psi) je 0–400 bar (5800 psi).

**Upozornění:**
* Plnicí hadice o délce 2 m
obj. č. 2480.00.31.02
objednat samostatně

**2480.00.30.14.1 (600 bar) bez tlakového spínače a bez přetlakové pojistky**

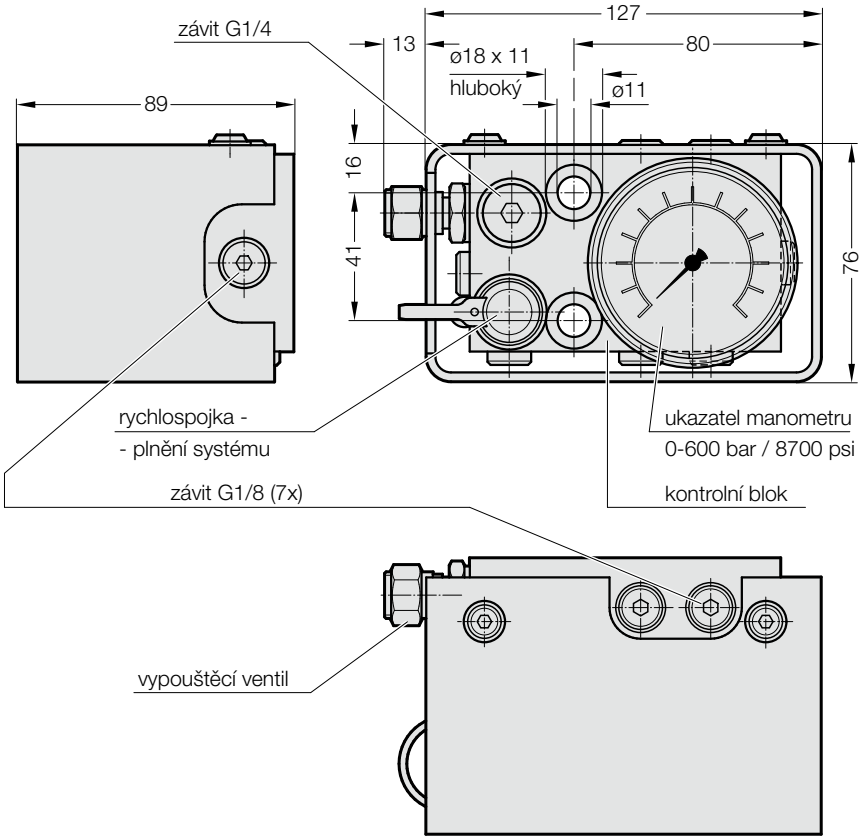

**Popis:**
Kontrolní armatura 2480.00.30.14.1 slouží k nepřetržitému monitorování plnicích tlaků > 150 bar jedné nebo více plynových pružin. Kontrolní armatura je vybavena potrubní rychlospojkou pro napájení tlakem a odvzdušňovacím ventilem. Na kontrolní armatuře se nachází tři hadicové přípojky G1/8 pro současnou kontrolu tlaku. Měřicí rozsah manometru (bar/psi) je 0–600 bar (8700 psi).

**Upozornění:**
* Plnicí hadice o délce 2 m
obj. č. 2480.00.31.02
objednat samostatně


Zmeny vyhrazeny