PANEL KONTROLNO-POMIAROWY

2480.00.30.13.1 bez presostatu i z bezpiecznikiem ciśnieniowym

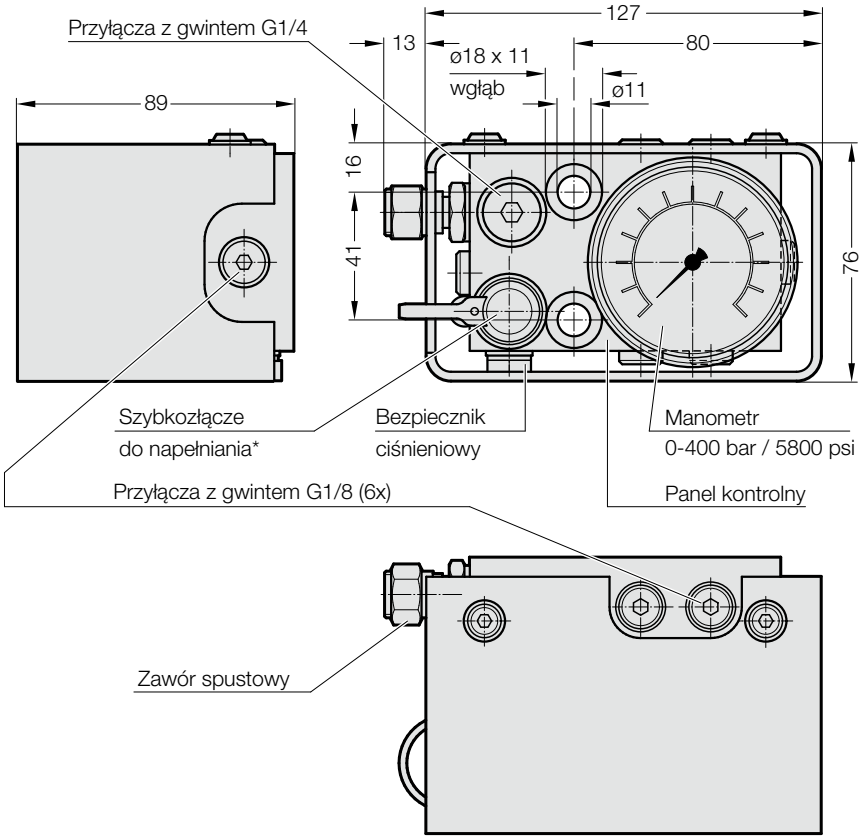

Opis:
Armatura kontrolno-pomiarowa 2480.00.30.13.1 służy do monitorowania ciśnienia napełniania jednej lub kilku sprężyn gazowych. Armatura kontrolno-pomiarowa jest wyposażona w szybkozłącze do napełniania sprężonym azotem oraz zawór spustowy. Istnieją trzy przyłącza przewodów elastycznych G1/8 do jednoczesnego kontrolowania ciśnienia za pomocą armatury kontrolno-pomiarowej. Zakres pomiarowy manometru (bar/psi) wynosi 0 – 400 bar (5800 psi).

Uwaga:
* Elastyczny przewód napełniający o długości 2 m
Nr katalogowy 2480.00.31.02
należy zamówić osobno

2480.00.30.14.1 (600 bar) bez presostatu i bezpiecznika ciśnieniowego

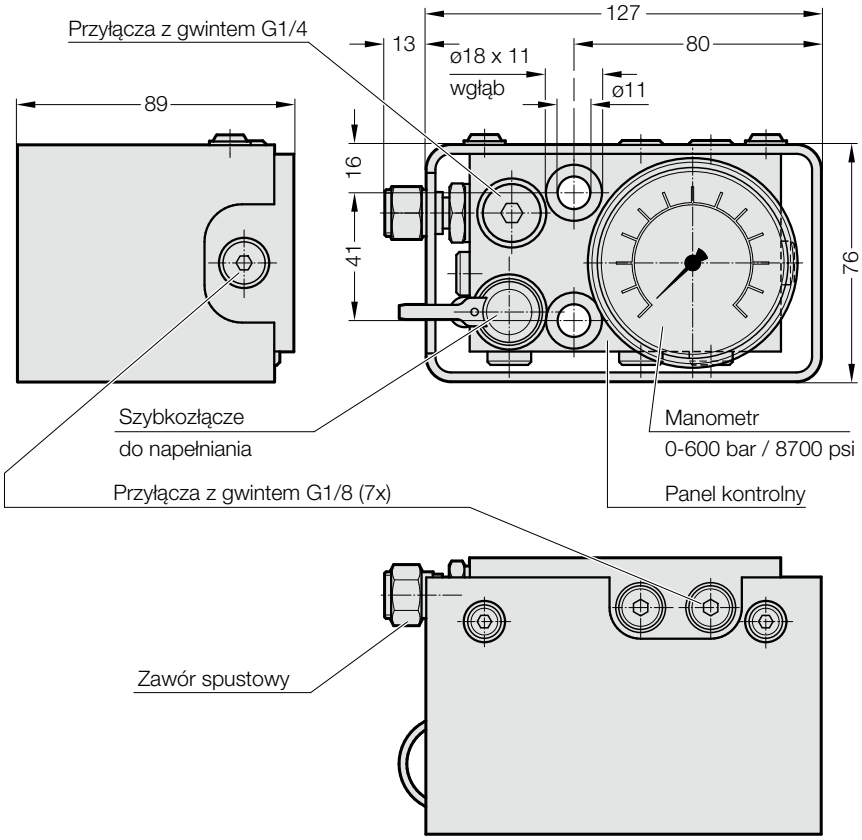

Opis:
Armaturę kontrolno-pomiarową 2480.00.30.14.1 stosuje się do ciągłego monitorowania ciśnienia > 150 bar w sprężynach gazowych pracujących samodzielnie bądź w sieci. Armatura kontrolno-pomiarowa jest wyposażona w szybkozłącze do napełniania sprężonym azotem oraz zawór spustowy. Istnieją trzy przyłącza przewodów elastycznych G1/8 do jednoczesnego kontrolowania ciśnienia za pomocą armatury kontrolno-pomiarowej. Zakres pomiarowy manometru (bar/psi) wynosi 0 – 600 bar (8700 psi).

Uwaga:
* Elastyczny przewód napełniający o długości 2 m
Nr katalogowy 2480.00.31.02
należy zamówić osobno

Zastrzega sie mozliwosc zmian