KONTROL ÜNİTESİ

2480.00.30.01.1 **basınç müşirsiz, basınç salınımsız**
2480.00.30.02.1 **basınç müşirli, basınç salınımsız**
2480.00.30.03.1 **basınç müşirsiz, basınç salınımlı**
2480.00.30.04.1 **basınç müşirli, basınç salınımlı**

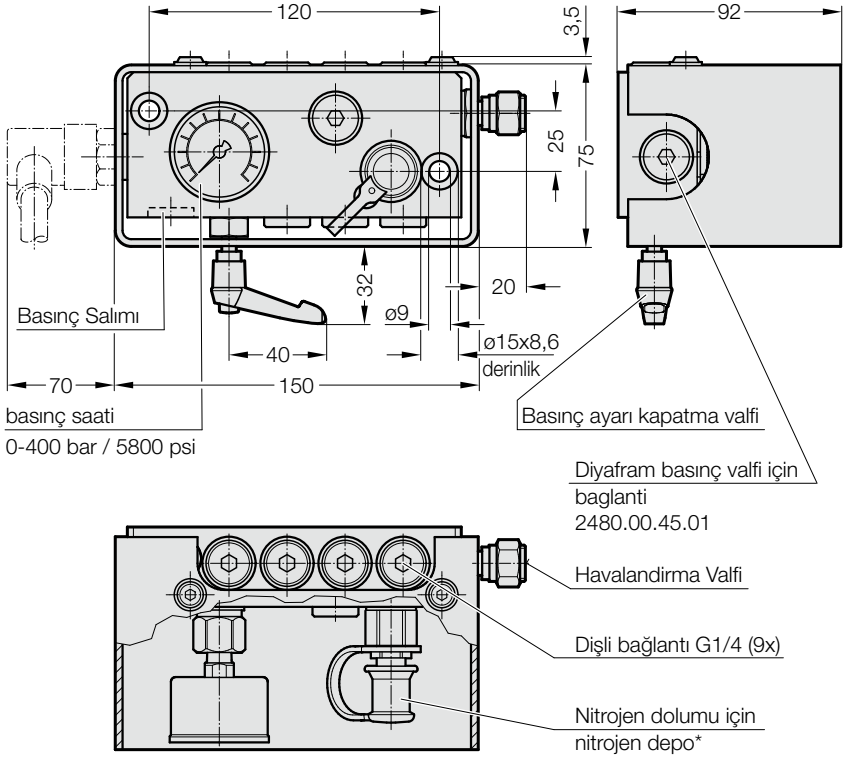

Tanim:
2480.00.30.01.1/02.1/03.1/04.1 kontrol armatürü bir veya daha fazla gazlı yayın dolum basıncının sürekli denetlenmesine yarar (8 bağlantı yapılabilir).
Kullanım sırasında basınç kontrolü iki şekilde yapılabilir:
a) basınç göstergesi görsel olarak izlenerek.
b) diyaframlı basma şalteri ile otomatik denetleyerek. Bu basma şalteri basınç düştüğünde makineyi kapatır veya bir sinyal verir.

Not:
Kapatma valfi, operasyon sırasında, açık ya da kapalı olabilir.
Basınç ayar kapatma valfinin kapalı olması, gazlı yay basınç artışının kumanda ünitesi üzerindeki monitörde görülmesini engeller.
* 2 m uzunluğunda dolum hortumu
Sipariş no. 2480.00.31.02 ayrı olarak sipariş edilir

2480.00.31.01.1 **basınç müşirsiz**
2480.00.31.06.1 **basınç müşirli**
2480.00.31.07.1 **basınç müşirsiz, basınç salınımlı**
2480.00.31.08.1 **basınç müşirli, basınç salınımlı**

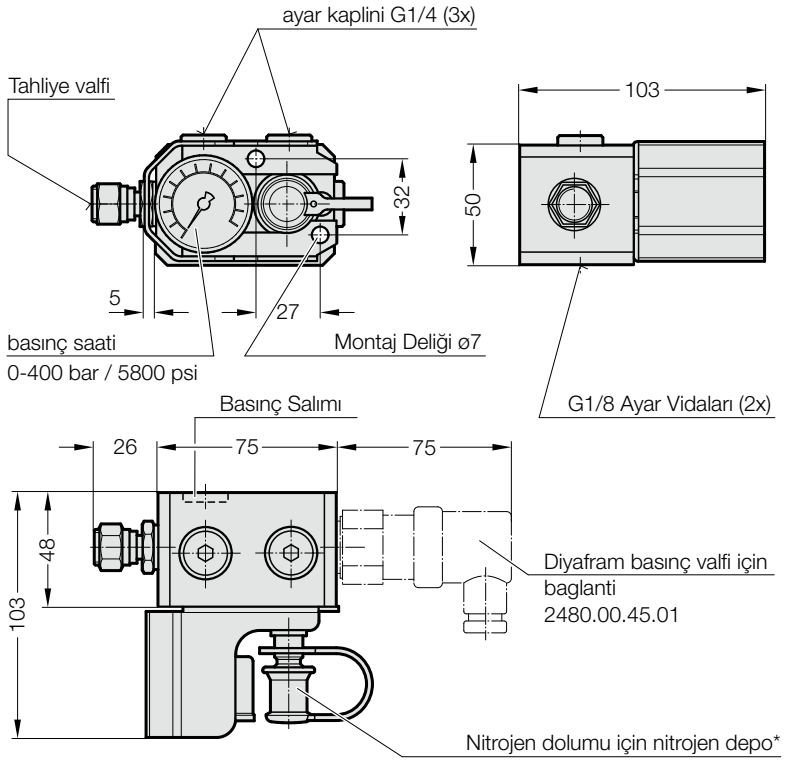

Tanim:
2480.00.31.01.1 kontrol armatürü, 2480.00.30.01.1 kontrol armatürüyle aynı görevi görür
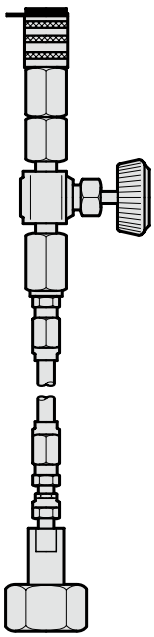
Not:
* 2 m uzunluğunda dolum hortumu
Sipariş no. 2480.00.31.02
ayrı olarak sipariş edilir