KONTROLNÍ ARMATURA

2480.00.31.11.1

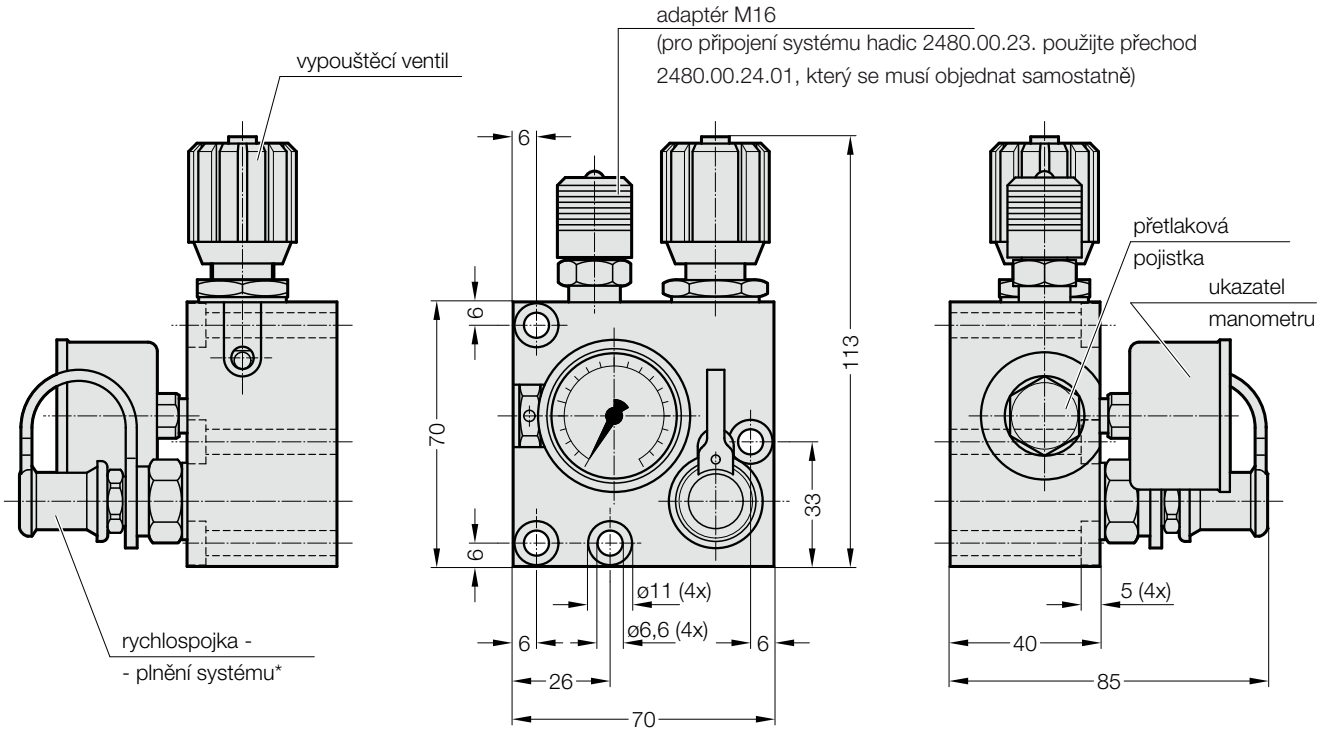

Popis:
Kontrolní armatura s přetlakovou pojistkou 2480.00.31.11.1 (Faure) slouží k nepřetržitému monitorování plnicího tlak jedné nebo více plynových pružin (jedna přípojka G1/8–M16). Kontrola tlaku během provozu se prování optickou kontrolou ukazatele manometru.

Upozornění:
Pro připojení měřicího hadicového systému 2480.00.23. odstraňte připojovací adaptér M16 a našroubujte měřicí spojku s ventilem 2480.00.24.01 (objednat samostatně).
U propojení plynových pružin nezapomeňte vyjmout ventil z plynové pružiny!
*Plnicí hadice o délce 2 m
Obj.č. 2480.00.31.02 objednat samostatně

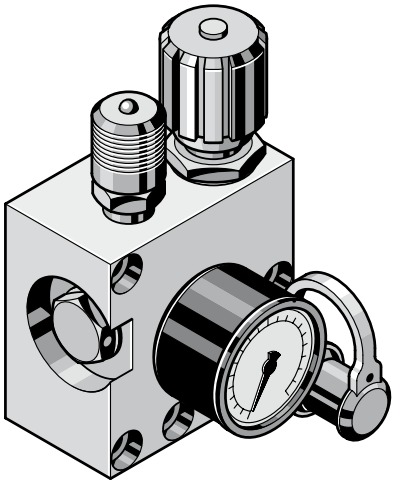

Zmeny vyhrazeny