KONTROLLARMATUR

2480.00.31.11.1

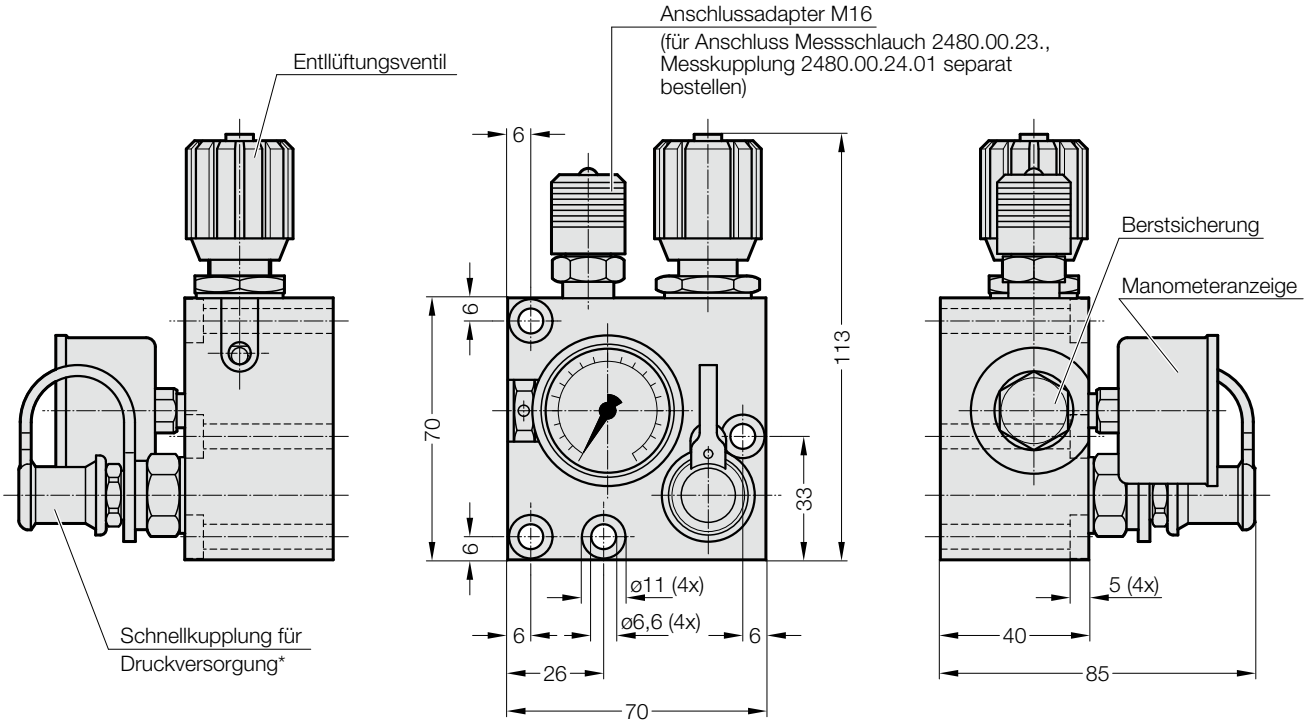

Beschreibung:
Die Kontrollarmatur mit Berstsicherung 2480.00.31.11.1 (Faure) dient zur ständigen Überwachung des Fülldruckes einer oder mehrerer Gasdruckfedern (ein Anschluss G1/8–M16). Die Drucküberprüfung während des Einsatzes kann durch optische Überwachung der Manometeranzeige durchgeführt werden.
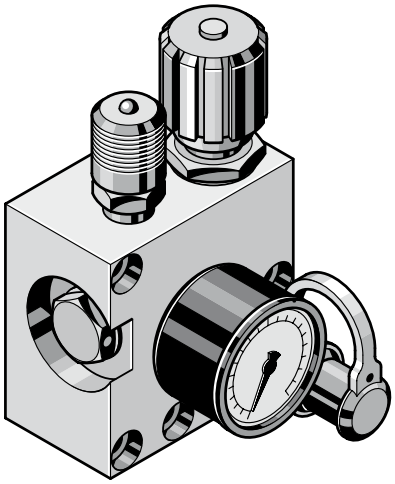
Hinweis:
Für Anschluss Mess-Schlauchsystem 2480.00.23. Anschlussadapter M16 entfernen und Messkupplung mit Ventil 2480.00.24.01 (extra bestellen) einschrauben.
Bei Verbundanordnung der Gasdruckfedern Ventil aus der GDF entnehmen!
*2 m langer Füllschlauch
Bestell-Nr. 2480.00.31.02 extra bestellen