# PANEL KONTROLNO-POMIAROWY

**2480.00.31.11.1**

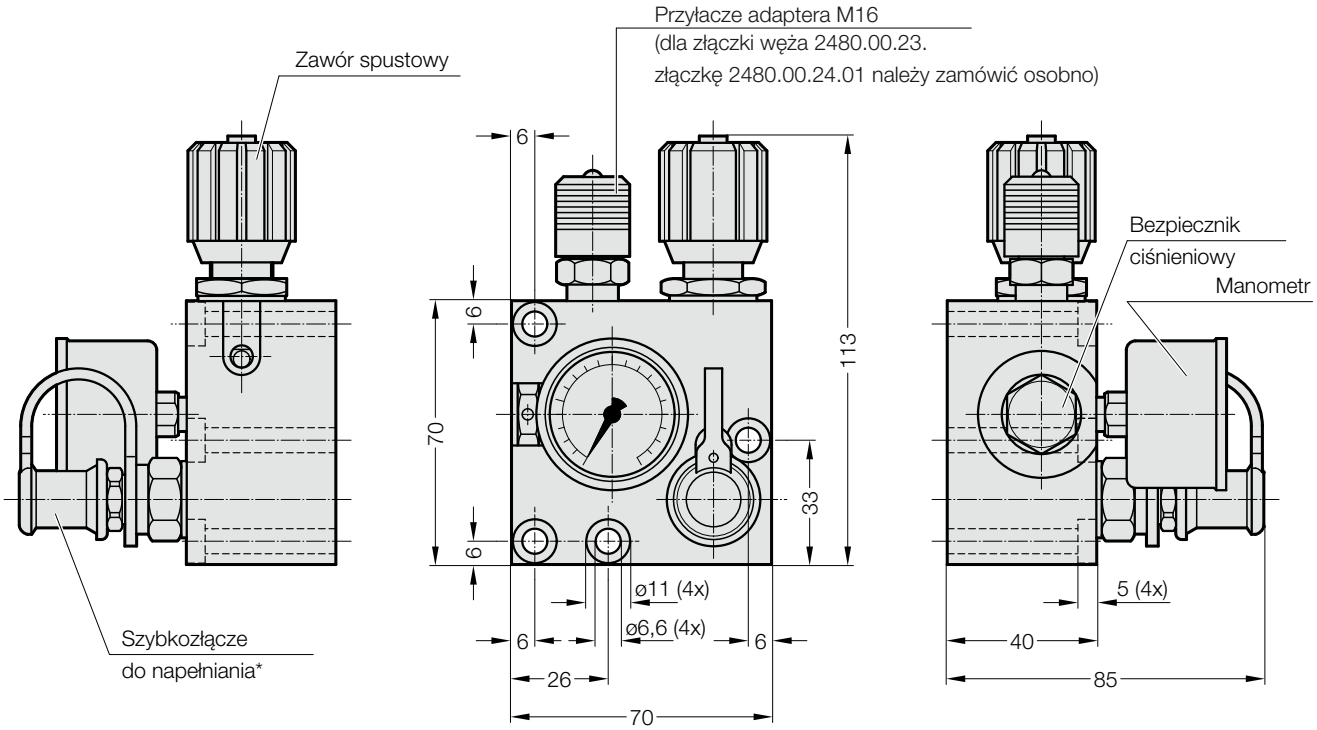


**Opis:**
Armatura kontrolno-pomiarowa (panel kontrolny) z bezpiecznikiem ciśnieniowym 2480.00.31.11.1 (firmy Faure) służy do monitorowania ciśnienia napełniania jednej lub większej liczby sprężyn gazowych (jedno przyłącze G1/8–M16). Kontrolę ciśnienia podczas pracy można wykonywać osobiście, śledząc wskaźnik manometru.

**Uwaga:**
Aby podłączyć system węży pomiarowych 2480.00.23., należy zdemontować adapter przyłącza M16, po czym wkręcić złączkę pomiarową z zaworem 2480.00.24.01 (zamawiane osobno).
W przypadku sprężyn gazowych łączonych w sieć należy zdemontować zawór ze sprężyn gazowych!
* Elastyczny przewód napełniający o długości 2 m
Nr katalogowy 2480.00.31.02 należy zamówić osobno

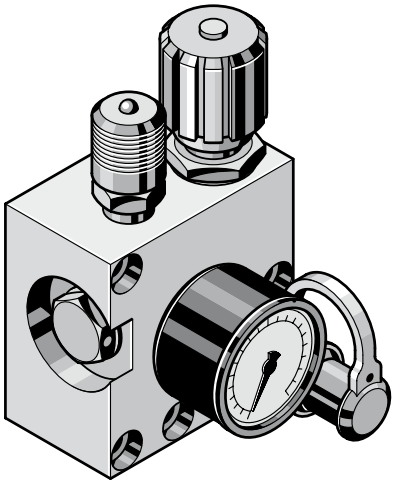


Zastrzega sie mozliwosc zmian