DISPOSITIVO DE CONTROL

2480.00.31.11.1

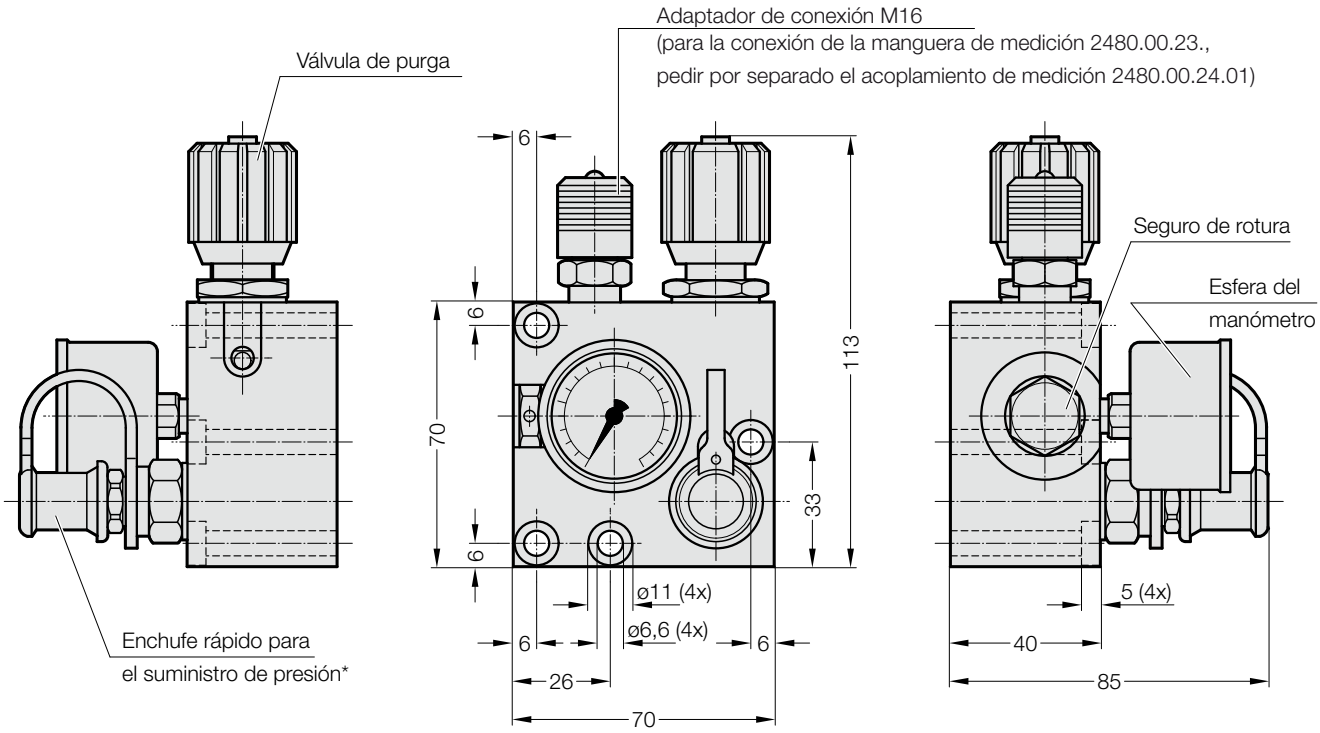

Descripción:
El dispositivo de control con seguro de rotura 2480.00.31.11.1 (Faure) sirve para el control permanente de la presión de llenado de uno o varios muelles de gas (una conexión G1/8–M16). La presión puede ser controlada durante el funcionamiento mediante la observación directa del manómetro.

Nota:
Para la conexión del sistema de mangueras de medición 2480.00.23., retirar el adaptador de conexión M16 y enroscar el acoplamiento de medición con válvula 2480.00.24.01 (pedir por separado).
En el montaje de muelles de gas en sistemas combinados, desmontar las válvulas de los muelles de gas.
* 2 m de manguera de llenado
N.º de pedido 2480.00.31.02, pedir por separado

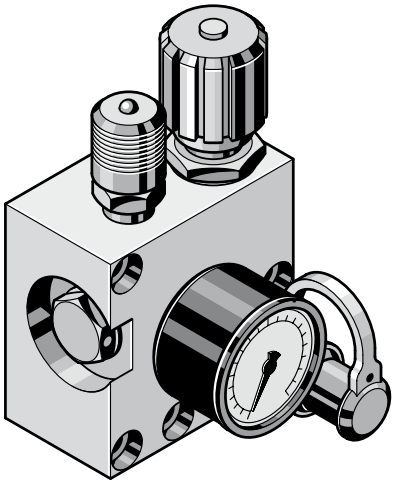

nos reservamos el derecho de hacer modificaciones