KONTROL ÜNİTESİ

2480.00.31.11.1

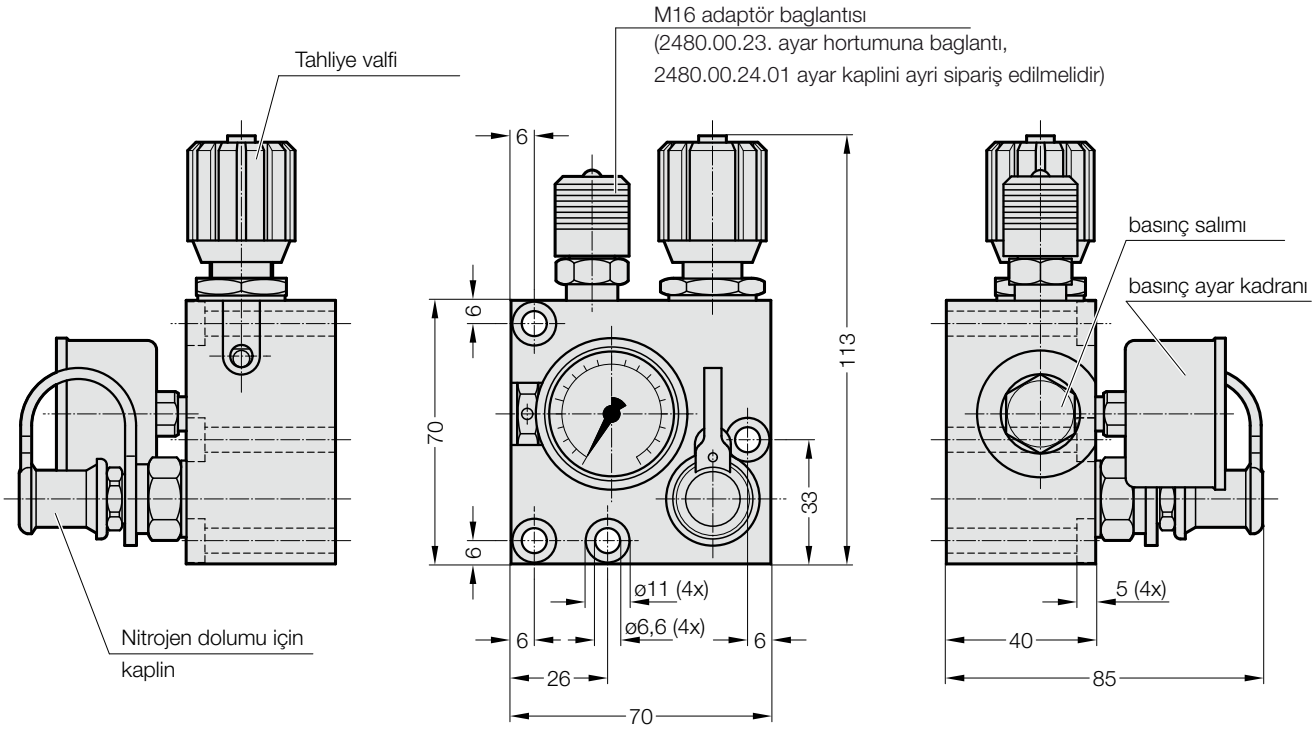

Tanim:
2480.00.31.11.1 basınç salınımlı kontrol armatürü (Faure) bir veya daha fazla gazlı yayın dolum basıncının sürekli denetlenmesine yarar (bir G1/8–M16 bağlantı). Basınç, operasyon sırasında basınç ayarından görsel olarak kontrol edilebilir.
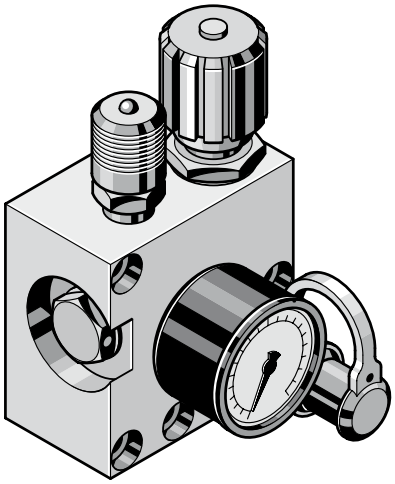
Not:
2480.00.23. ölçüm hortumu sistemini bağlamak için M16 bağlantı adaptörünü çıkarın ve 2480.00.24.01 vanalı ayar kaplinini (ayrı olarak sipariş edilir) takın.
Gazlı yayı monte ederken vanayı gazlı yaydan çıkarın!
*2 m uzunluğundaki dolum hortumunu
Sipariş no. 2480.00.31.02 ayrı olarak sipariş edin