GAZLI YAY, STANDART

Not:
150 bar da başlangıçtaki yay kuvveti = 470 daN

Yedek parçalar için sipariş kodu:
2480.13.00500
Valfsiz gazlı yay
Sipariş No (örnek): 2480.13.00500. .P

Kullanılan gaz: Nitrojen – N_2
Maks. dolum basıncı: 150 bar
Min. dolum basıncı: 50 bar
Çalışma sıcaklığı: 0°C / +80°C
Sıcaklığa bağlı Kuvvet artışı: ± 0,3%/°C
Önerilen Strok/dk.:
yaklaşık 40 ila 80 arası (20°C de)
Maks. piston hızı: 1,6 m/s

2480.13.00500.

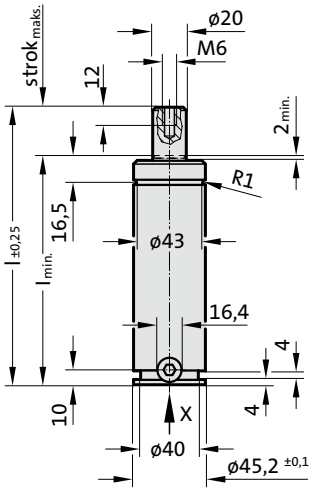

Görünüm X

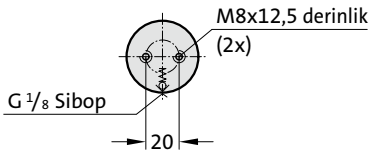

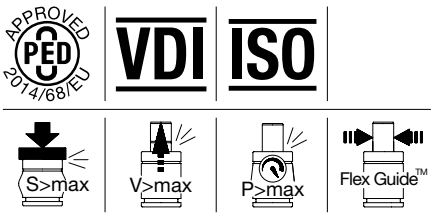

2480.13.00500.

Gazlı Yay, Standart

Sipariş No.	strok$_{maks.}$ (s)	$l_{min.}$	l
2480.13.00500.010	10	95	105
2480.13.00500.013	12,7	97,7	110,4
2480.13.00500.025	25	110	135
2480.13.00500.038	38,1	123,1	161,2
2480.13.00500.050	50	135	185
2480.13.00500.063	63,5	148,5	212
2480.13.00500.080	80	165	245
2480.13.00500.100	100	185	285
2480.13.00500.125	125	210	335
2480.13.00500.160	160	245	405

Yay başlangıç kuvveti/Basınç miktarı

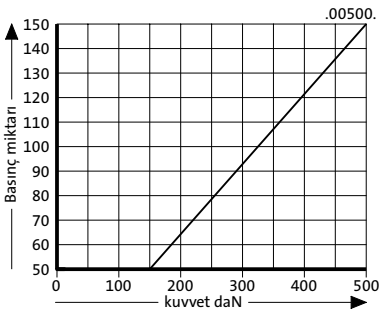

Yay kuvveti yer değişimi/Kurs artışı

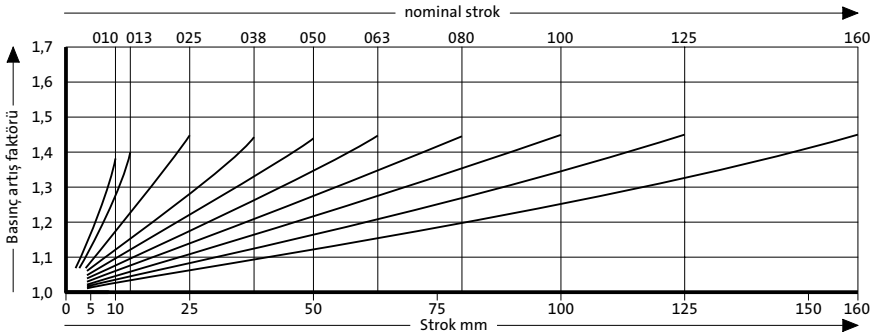

Basınç artış faktörü yer değişimini hesaba katar fakat dış etkenleri göz önünde bulundurmaz!