GASDRUCKFEDER, STANDARD

Hinweis:
Anfangsfederkraft bei 150 bar ist 750 daN

Bestell-Nr. für Ersatzteilsatz: 2480.13.00750
Bestell-Nr. für Ersatzteilsatz: nach Renault-Norm EM24.54.700 2480.13.00750.R

Gasdruckfeder ohne Ventil
Bestell-Beispiel: 2480.13.00750. .P

Gasdruckfeder nach Renault-Norm EM24.54.700
Bestell-Beispiel: 2480.13.00750. .R
Gasdruckfeder nach Renault-Norm EM24.54.700 ohne Ventil
Bestell-Beispiel: 2480.13.00750. .R.P

1) Sonderhublängen
nicht für Gasdruckfedern nach Renault-Norm EM24.54.700

Druckmedium: Stickstoff - N_2
max. Fülldruck: 150 bar
min. Fülldruck: 25 bar
Arbeitstemperatur: 0°C bis +80°C
temperaturabh. Kraftanstieg: ± 0,3%/°C
empfohlene max. Hübe/Minute:
ca. 15 bis 40 (bei 20°;C)
max. Kolbengeschwindigkeit: 1,6 m/s
für 2480. ... .R: 2,0 m/s

2480.13.00750.

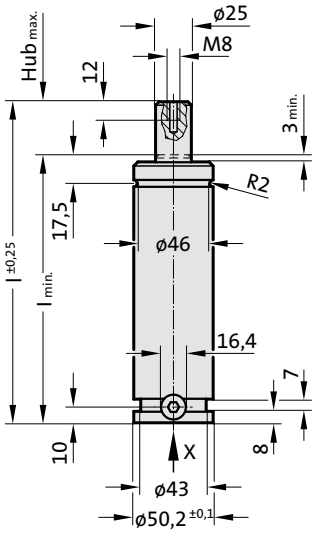

ZUGELASSEN PED 2014/68/EU | VDI | ISO

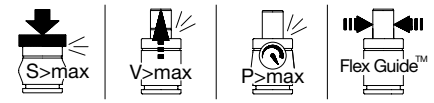

2480.13.00750.

Gasdruckfeder, Standard

Ansicht X - Gasdruckfeder

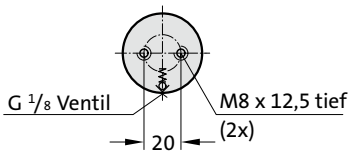

Bestell-Nummer		$Hub_{max.}$ (s)	$l_{min.}$	l
2480.13.00750.013		12,7	107,7	120,4
2480.13.00750.025		25	120	145
2480.13.00750.038		38,1	133,1	171,2
2480.13.00750.050		50	145	195
2480.13.00750.063		63,5	158,5	222
2480.13.00750.075	1)	75	170	245
2480.13.00750.080		80	175	255
2480.13.00750.088	1)	87,5	182,5	270
2480.13.00750.100		100	195	295
2480.13.00750.113	1)	112,5	207,5	320
2480.13.00750.125		125	220	345
2480.13.00750.138	1)	137,5	232,5	370
2480.13.00750.150	1)	150	245	395
2480.13.00750.160		160	255	415
2480.13.00750.175	1)	175	270	445
2480.13.00750.200		200	295	495
2480.13.00750.225	1)	225	320	545
2480.13.00750.250		250	345	595
2480.13.00750.275		275	370	645
2480.13.00750.300		300	395	695

Anfangsfederkraft in Abhängigkeit vom Auffülldruck

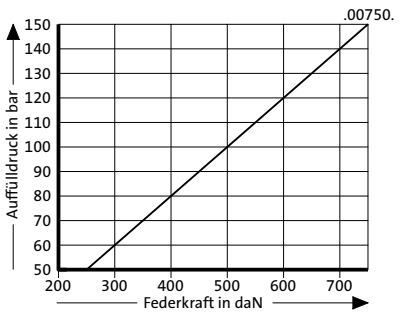

Hubabhängiges Druckaufbaudiagramm

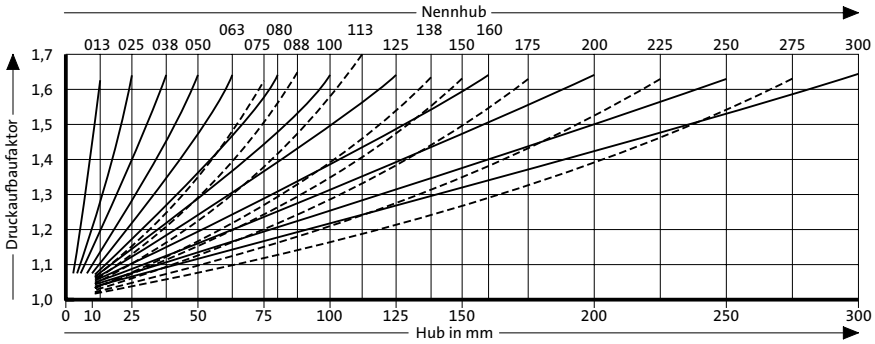

Druckaufbaufaktor gilt für hubabhängige Gasvolumenverdrängung ohne Einflussgrößen!