GAZLI YAY, STANDART

Not:
150 bar da başlangıçtaki yay kuvveti = 750 daN

Yedek parçalar için sipariş kodu:
2480.13.00750
Yedek parçalar için sipariş kodu: Renault EM24.54.700 Standardı için 2480.13.00750.R

Valfsiz gazlı yay
Sipariş No (örnek): 2480.13.00750. .P

Renault EM24.54.700 Standardı için
Sipariş No (örnek): 2480.13.00750. .R
Renault EM24.54.700 standardına uygun valfsiz gazlı yay
Sipariş No (örnek): 2480.13.00750. .R.P

1) Özel strok uzunlukları
Şu gazlı yaylarda mevcut değildir; Renault EM24.54.700 Standardında gazlı yaylar.

Kullanılan gaz: Nitrojen - N_2
Maks. dolum basıncı: 150 bar
Min. dolum basıncı: 25 bar
Çalışma sıcaklığı: 0°C / +80°C
Sıcaklığa bağlı Kuvvet artışı: ± 0,3%/°C
Önerilen Strok/dk.:
yaklaşık 15 ila 40 arası (20°C de)
Maks. piston hızı: 1,6 m/s
2480. ... .R için: 2,0 m/s

2480.13.00750.

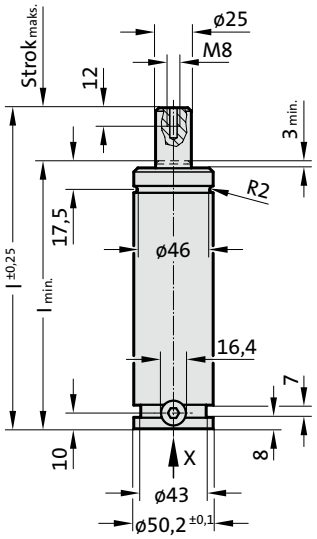

Görünüş X - Gazlı yay

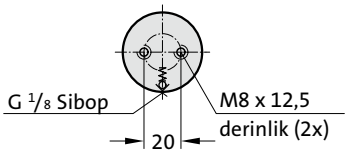

APPROVED PED 2014/68/EU | VDI | ISO

S>max | V>max | P>max | Flex Guide™

2480.13.00750.

Gazlı Yay, Standart

Sipariş No.	strok$_{maks.}$ (s)	$l_{min.}$	l
2480.13.00750.013	12,7	107,7	120,4
2480.13.00750.025	25	120	145
2480.13.00750.038	38,1	133,1	171,2
2480.13.00750.050	50	145	195
2480.13.00750.063	63,5	158,5	222
2480.13.00750.075 1)	75	170	245
2480.13.00750.080	80	175	255
2480.13.00750.088 1)	87,5	182,5	270
2480.13.00750.100	100	195	295
2480.13.00750.113 1)	112,5	207,5	320
2480.13.00750.125	125	220	345
2480.13.00750.138 1)	137,5	232,5	370
2480.13.00750.150 1)	150	245	395
2480.13.00750.160	160	255	415
2480.13.00750.175 1)	175	270	445
2480.13.00750.200	200	295	495
2480.13.00750.225 1)	225	320	545
2480.13.00750.250	250	345	595
2480.13.00750.275	275	370	645
2480.13.00750.300	300	395	695

Yay başlangıç kuvveti/Basınç miktarı

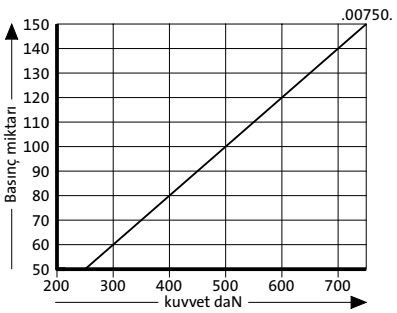

Yay kuvveti yer değişimi/Kurs artışı

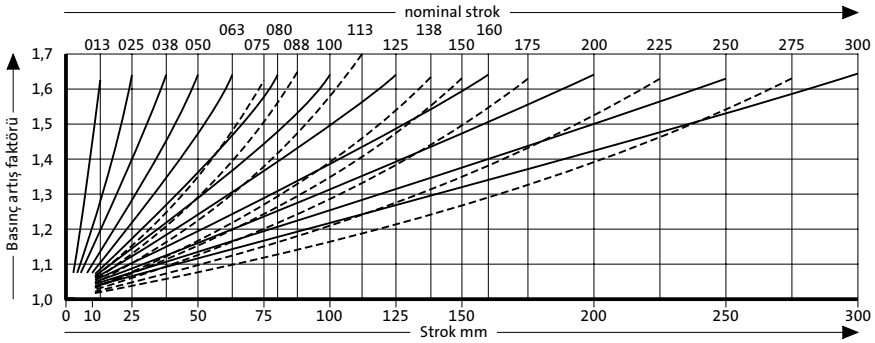

Basınç artış faktörü yer değişimini hesaba katar fakat dış etkenleri göz önünde bulundurmaz!