MUELLE DE GAS, STANDARD

Nota:
La fuerza inicial del muelle a 150 bar es de 3000 daN

Código de pedido para juego de piezas de recambio: 2480.13.03000
Código de pedido para juego de piezas de recambio: según Norma Renault EM24.54.700 2480.13.03000.R

Muelle de gas sin válvula
Ejemplo de pedido: 2480.13.03000. .P

Muelle de gas según Norma Renault EM24.54.700
Ejemplo de pedido: 2480.13.03000. .R
Muelle de gas según Norma Renault EM24.54.700 sin válvula
Ejemplo de pedido: 2480.13.03000. .R.P

1) Longitudes de carrera especiales no aptas para muelles de gas según Norma Renault EM24.54.700

Medio de presión: Nitrógen – N_2
Presión máxima de llenado: 150 bar
Presión minima de llenado: 25 bar
Temperatura de trabajo: 0°C a +80°C
Aumento de la presión en relación a la temperatura: ± 0,3%/°C
Núm. máx. de carreras recomend.: aprox. 15 a 40 (a 20°C)
Velocidad máxima del pistón: 1,6 m/s para 2480. ... .R: 2,0 m/s

2480.13.03000.

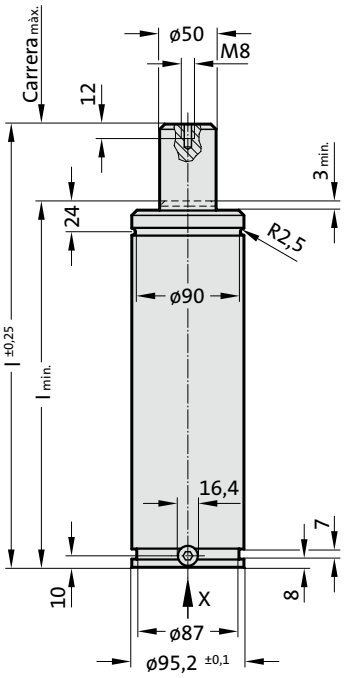

Vista X - Muelle de gas

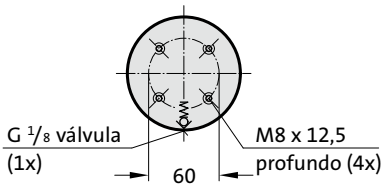

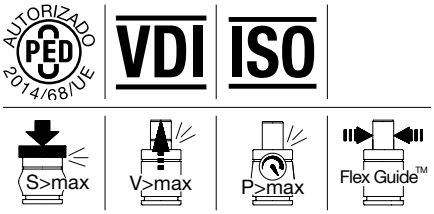

2480.13.03000.

Muelle de gas, Standard

Código	Carrera$_{max.}$ (s)	$l_{min.}$	l
2480.13.03000.013 1)	12,7	132,3	145
2480.13.03000.025	25	145	170
2480.13.03000.038	38,1	158,1	196,2
2480.13.03000.050	50	170	220
2480.13.03000.063	63,5	183,5	247
2480.13.03000.075 1)	75	195	270
2480.13.03000.080	80	200	280
2480.13.03000.088.11)	87,5	207,5	295
2480.13.03000.100	100	220	320
2480.13.03000.113 1)	112,5	232,5	345
2480.13.03000.125	125	245	370
2480.13.03000.138 1)	137,5	257,5	395
2480.13.03000.150 1)	150	270	420
2480.13.03000.160	160	280	440
2480.13.03000.175 1)	175	295	470
2480.13.03000.200	200	320	520
2480.13.03000.225 1)	225	345	570
2480.13.03000.250	250	370	620
2480.13.03000.275 1)	275	395	670
2480.13.03000.300	300	420	720

Fuerza inicial del muelle en relación a la presión de llenado

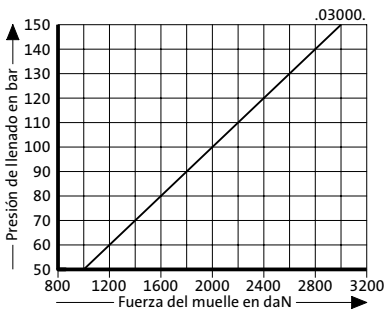

Diagrama de incremento de la presión en función de la carrera

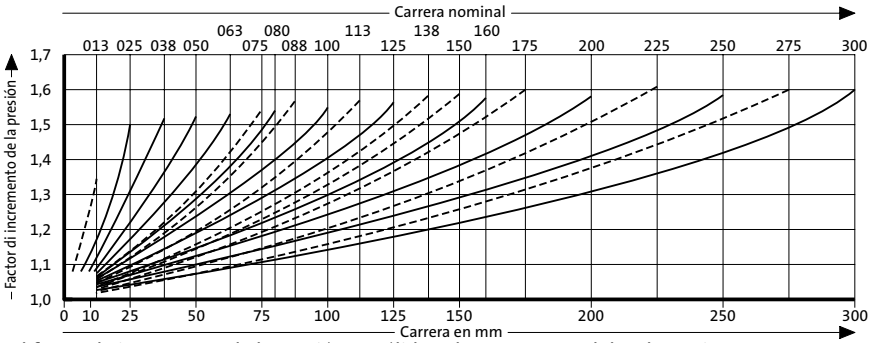

El factor de incremento de la presión es válido solamente para el desplazamiento del volumen de gas en relación a la carrera, sin otras influencias!