GAZLI YAY, STANDART

Not:
150 bar da başlangıçtaki yay kuvveti = 3000 daN

Yedek parçalar için sipariş kodu:
2480.13.03000
Yedek parçalar için sipariş kodu: Renault EM24.54.700 Standardı için 2480.13.03000.R

Valfsiz gazlı yay
Sipariş No (örnek): 2480.13.03000. .P

Renault EM24.54.700 Standardı için
Sipariş No (örnek): 2480.13.03000. .R
Renault EM24.54.700 standardına uygun valfsiz gazlı yay
Sipariş No (örnek): 2480.13.03000. .R.P

1) Özel strok uzunlukları
Şu gazlı yaylarda mevcut değildir; Renault EM24.54.700 Standardında gazlı yaylar.

Kullanılan gaz: Nitrojen - N_2
Maks. dolum basıncı: 150 bar
Min. dolum basıncı: 25 bar
Çalışma sıcaklığı: 0°C / +80°C
Sıcaklığa bağlı Kuvvet artışı: ± 0,3%/°C
Önerilen Strok/dk.:
yaklaşık 15 ila 40 arası (20°C de)
Maks. piston hızı: 1,6 m/s
2480. ... .R için: 2,0 m/s

2480.13.03000.

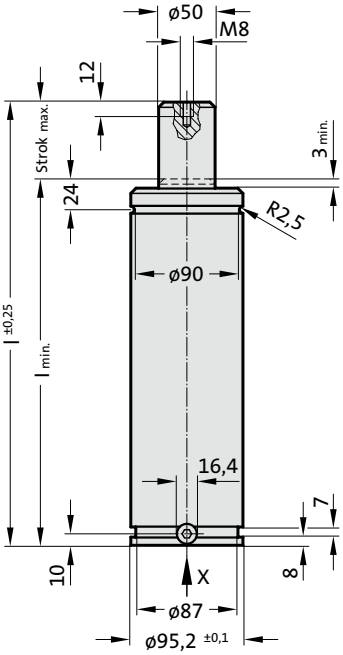

Görünüm X – Gazlı Yay

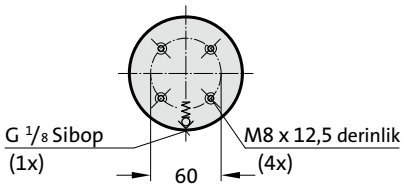

APPROVED PED 2014/68/EU | VDI | ISO

S>max | V>max | P>max | Flex Guide™

2480.13.03000.

Gazlı Yay, Standart

Sipariş No.		strok$_{maks.}$ (s)	$l_{min.}$	l
2480.13.03000.013	1)	12,7	132,3	145
2480.13.03000.025		25	145	170
2480.13.03000.038		38,1	158,1	196,2
2480.13.03000.050		50	170	220
2480.13.03000.063		63,5	183,5	247
2480.13.03000.075	1)	75	195	270
2480.13.03000.080		80	200	280
2480.13.03000.088.1	1)	87,5	207,5	295
2480.13.03000.100		100	220	320
2480.13.03000.113	1)	112,5	232,5	345
2480.13.03000.125		125	245	370
2480.13.03000.138	1)	137,5	257,5	395
2480.13.03000.150	1)	150	270	420
2480.13.03000.160		160	280	440
2480.13.03000.175	1)	175	295	470
2480.13.03000.200		200	320	520
2480.13.03000.225	1)	225	345	570
2480.13.03000.250		250	370	620
2480.13.03000.275	1)	275	395	670
2480.13.03000.300		300	420	720

Yay başlangıç kuvveti/Basınç miktarı

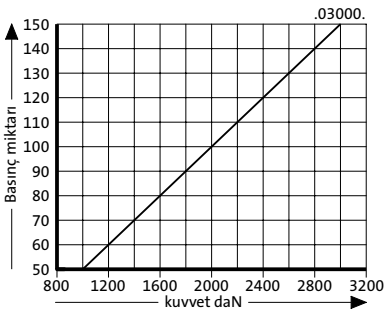

Yay kuvveti yer değişimi/Kurs artışı

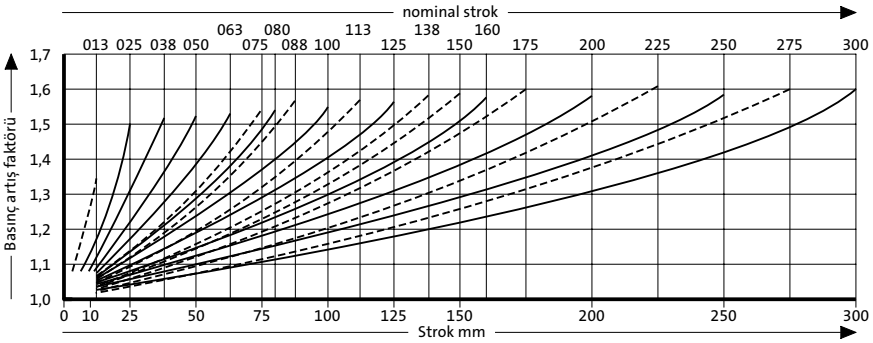

Basınç artış faktörü yer değişimini hesaba katar fakat dış etkenleri göz önünde bulundurmaz!