GAZLI YAY, KÜÇÜK BOYUTLARDA VE DÜŞÜK KUVVETLERDE

Tanim:
Gazlı yaylar, yay kuvvetlerine göre renklerle kodlanmışlardır 50–100–150–200 daN.

Tüm yaylar, yay kuvvetlerine bağlı olmadan, aynı tasarlanmıştır. Kuvvetlerin değişik olmasının sebebi farklı basınçta gaz doldurulmasıdır.
Yaya gaz doldururken veya yayı tamir ederken, yayın üzerindeki renk kodunu göz önünde bulundurunuz.

Not:
Yedek parçalar için sipariş kodu:
2480.21.00150

Kullanılan gaz: Nitrojen – N_2
Maks. dolum basıncı: 180 bar
Min. dolum basıncı: 25 bar
Çalışma sıcaklığı: 0°C / +80°C
Sıcaklığa bağlı Kuvvet artışı: ± 0,3%/°C
Önerilen Strok/dk.:
yaklaşık 80 ila 100 arası (20°C de)
Maks. piston hızı: 1,6 m/s

Yay diyagramına göre yay kuvvetleri

Müşteri isteğine göre, boş olarakta yollanabilir, Sipariş No 2480.22.00000...., renk kodlaması: siyah

2480.22. .2

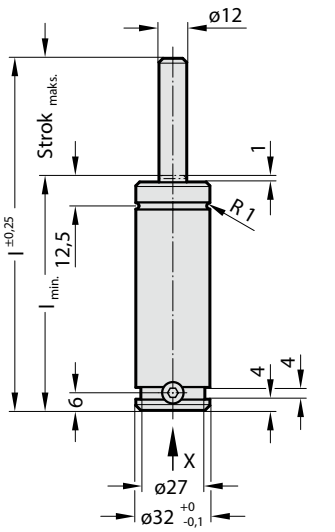

Görünüm X – Gazlı Yay

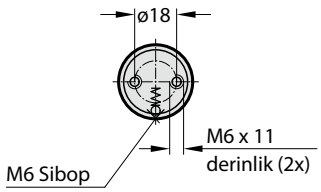

ZUGELASSEN PED 2014/68/EU | VDI | ISO

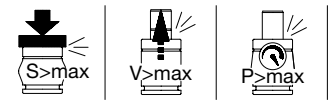

2480.22. .2 Gazlı Yay, küçük boyutlarda ve düşük kuvvetlerde

Siparis No*	strok$_{maks.}$ (s)	l	l$_{min.}$
2480.22.□□□□□.010.2	10	70	60
2480.22.□□□□□.013.2	12,7	75,4	62,7
2480.22.□□□□□.016.2	16	82	66
2480.22.□□□□□.025.2	25	100	75
2480.22.□□□□□.038.2	38,1	126,2	88,1
2480.22.□□□□□.050.2	50	150	100
2480.22.□□□□□.063.2	63,5	177	113,5
2480.22.□□□□□.080.2	80	210	130
2480.22.□□□□□.100.2	100	250	150
2480.22.□□□□□.125.2	125	300	175

*tamamen başlangıçtaki yay kuvveti ile
Yay Kuvveti renk Markalamaları:Yay Kuvveti [daN] - Basınç [bar] - Renk:
.00050. - 45 - yeşil
.00100. - 90 - mavi
.00150. - 135 - kırmızı
.00200. - 180 - sarı

Yay başlangıç kuvveti/Basınç miktarı

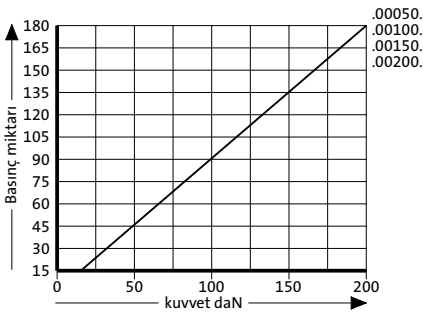

Yay kuvveti yer değişimi/Kurs artışı

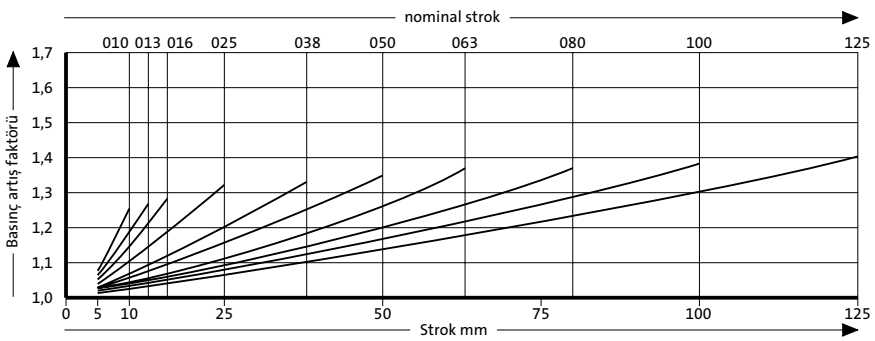

Basınç artış faktörü yer değişimini hesaba katar fakat dış etkenleri göz önünde bulundurmaz!