PLYNOVÉ PRUŽINY MALÉ ROZMĚRY MALÉ SÍLY PRUŽIN

Popis:
Plynová pružina se dodává bez tlaku a je možné ji použít k propojení

Upozornění:
Počáteční síla pružiny při 180 barech je 200 daN

Objednací č. pro sadu náhradních dílů:
2480.21.00150

tlakové médium: dusík – N_2
max. plnící tlak: 180 barů
min. plnící tlak: 25 barů
provozní teplota: 0 °C až +80 °C
na teplotě závislý nárůst síly: ± 0,3 %/°C
doporučené max. zdvihy/minutu:
cca 80-100 (při 20 °C)
max. rychlost pístu: 1,6 m/s

Stanovení sil pružin viz diagramy.

2480.23.

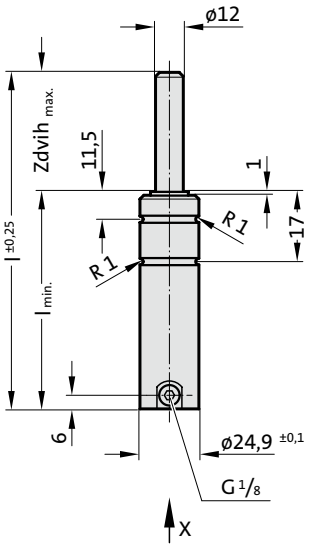

Pohled X

POVOLENÍ PED 2014/68/EU

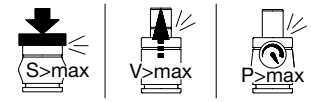

2480.23.

Plynové pružiny malé rozměry malé síly pružin

Objednací číslo	$Zdvih_{max.}$ (s)	$l_{min.}$	l
2480.23.00000.010	10	52	62
2480.23.00000.013	12,7	54,7	67,4
2480.23.00000.016	16	58	74
2480.23.00000.025	25	67	92
2480.23.00000.038	38,1	80,1	118,2
2480.23.00000.050	50	92	142
2480.23.00000.063	63,5	108,5	172
2480.23.00000.080	80	125	205
2480.23.00000.100	100	145	245
2480.23.00000.125	125	170	295

Počáteční síla plynové pružiny v závislosti na plnícím tlaku

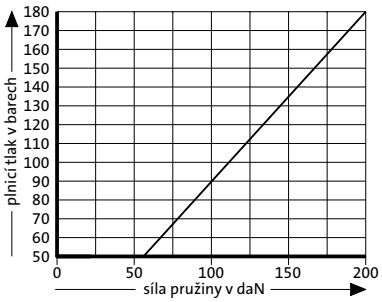

Nárůst tlaku v závislosti na zdvihu

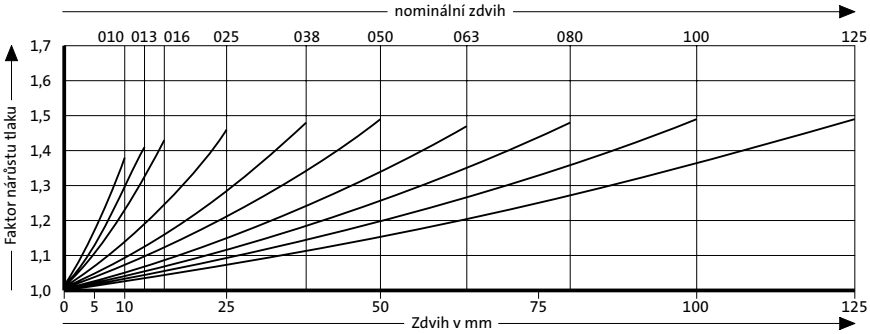

Uvedený faktor nárůstu tlaku je závislý na zdvihu plynové pružiny bez vnějších vlivů!