SPRĘŻYNA GAZOWA, MAŁOWYMIAROWA, O NIEWIELKIEJ SILE NACISKU

Opis:
Sprężyna gazowa są dostarczane bez medium pod ciśnieniem i mogą być wyłącznie stosowane w sieci (nie posiadają zaworu).

Uwaga:
Siła początkowa sprężyny pod ciśnieniem 180 bar wynosi 200 daN

Numer katalogowy zestawu naprawczego:
2480.21.00150

Medium podciśnieniem: azot – N_2
Maks. ciśnienie napełniania: 180 bar
Min. ciśnienie napełniania: 25 bar
Temperatura robocza: 0°C do +80°C
Zależny od temp.wzrost siły: ± 0,3%/°C
Zalec. maks. liczba skoków/min:
ok. 80 do 100 (w temp. 20°C)
Maks. prędkość tłoka 1,6 m/s

Obliczanie sił sprężyn – zob. wykres.

2480.23.

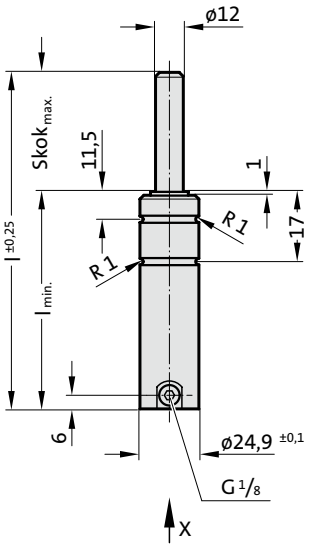

Widok X

DOPUSZCZENIE PED 2014/68/UE

S>max | V>max | P>max

2480.23.

Sprężyna gazowa, małowymiarowa, o niewielkiej sile nacisku

Numer katalogowy	$Skok_{max.}$ (s)	$l_{min.}$	l
2480.23.00000.010	10	52	62
2480.23.00000.013	12,7	54,7	67,4
2480.23.00000.016	16	58	74
2480.23.00000.025	25	67	92
2480.23.00000.038	38,1	80,1	118,2
2480.23.00000.050	50	92	142
2480.23.00000.063	63,5	108,5	172
2480.23.00000.080	80	125	205
2480.23.00000.100	100	145	245
2480.23.00000.125	125	170	295

Początkowa siła sprężyny
w zależności od ciśnienia napełniania

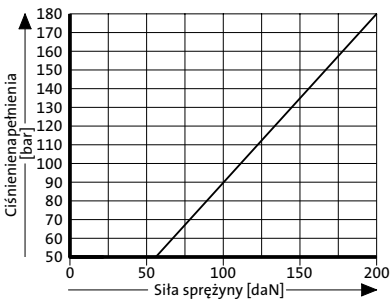

Wykres ciśnienia w zależności od skoku

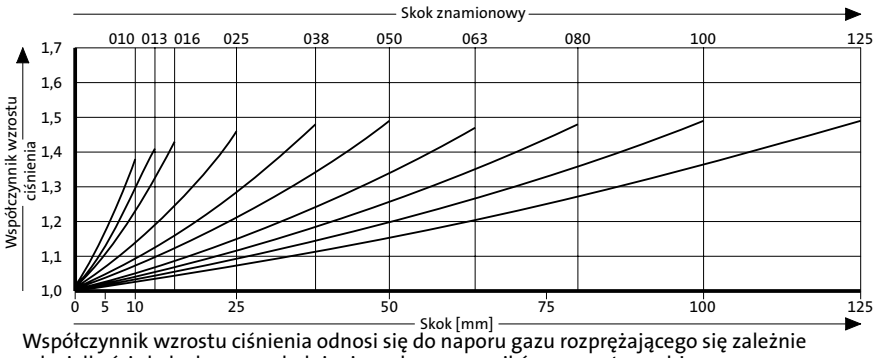

Współczynnik wzrostu ciśnienia odnosi się do naporu gazu rozprężającego się zależnie od wielkości skoku bez uwzględnienia wpływu czynników zewnętrznych!