GASDRUCKFEDER LCF, GEDÄMPFT

Hinweis:
Anfangsfederkraft F_{lcf} bei 150 bar ist 470 daN.
Volle Federkraft nach gedämpftem Federhub von 3,1 mm.

Bestell-Nr. für Ersatzteilsatz: 2484.13.00750

Gasdruckfeder ohne Ventil
Bestell-Beispiel: 2484.13.00750. .P

Druckmedium: Stickstoff – N_2
max. Fülldruck: 150 bar
min. Fülldruck: 70 bar
Arbeitstemperatur: 0°C bis +80°C
temperaturabh. Kraftanstieg: ± 0,3%/°C
empfohlene max. Hübe/Minute:
ca. 15 bis 40 (bei 20°C)
max. Kolbengeschwindigkeit: 1,6 m/s

2484.13.00750.

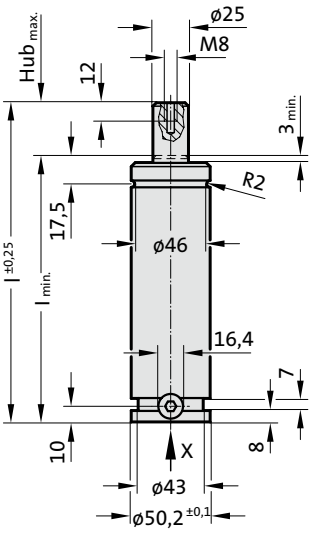

ZUGELASSEN PED 2014/68/EU

2484.13.00750.

Gasdruckfeder LCF, gedämpft

Ansicht X - Gasdruckfeder

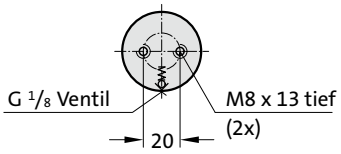

Bestell-Nummer	$Hub_{max.}$ (s)	$l_{min.}$	l
2484.13.00750.013	12,7	107,7	120,4
2484.13.00750.025	25	120	145
2484.13.00750.038	38,1	133,1	171,2
2484.13.00750.050	50	145	195
2484.13.00750.063	63,5	158,5	222
2484.13.00750.080	80	175	255
2484.13.00750.100	100	195	295
2484.13.00750.125	125	220	345
2484.13.00750.160	160	255	415
2484.13.00750.200	200	295	495
2484.13.00750.250	250	345	595
2484.13.00750.300	300	395	695

Anfangsfederkraft in
Abhängigkeit vom Auffülldruck

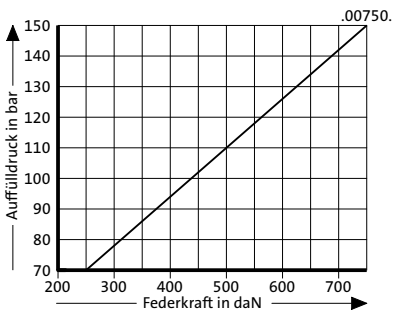

Hubabhängiges Druckaufbaudiagramm

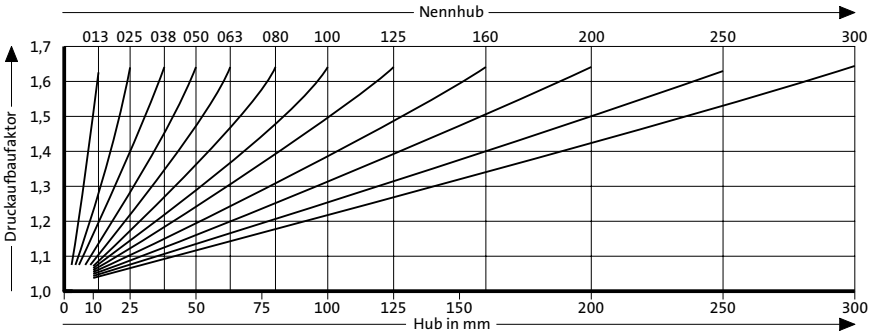

Druckaufbaufaktor gilt für hubabhängige Gasvolumenverdrängung ohne Einflussgrößen!