衰减的 LCF 氮气弹簧

说明:
当压力为 F_{lcf} 150 bar 时, 开始弹力为 1600 daN
全部的弹簧压力在3.8mm衰减的弹簧行程后达到

备件组的订购号: 2484.13.03000

无阀门的气压弹簧
订购例: 2484.13.03000. .P

压力介质: 氮气 - N_2
最大充气压力: 150 bar
最小充气压力: 68 bar
工作温度: 0 °C 到 +80 °C
与温度有关的弹力升降: ± 0.3 %/°C
推荐最大行程 / 分钟:
约 15 到 40 (在 20 °C 时)
最大活塞速度: 1.6 m/s

2484.13.03000.

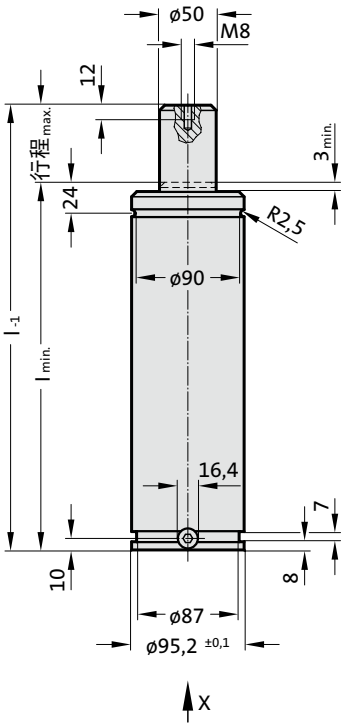

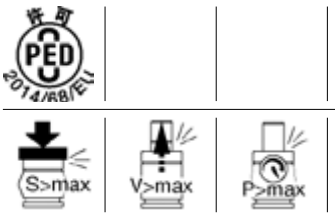

2484.13.03000.

衰减的 LCF 氮气弹簧

视图X – 气弹簧

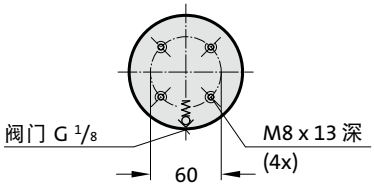

订购编号	冲程max. (s)	lmin.	l
2484.13.03000.025	25	145	170
2484.13.03000.038	38.1	158.1	196.2
2484.13.03000.050	50	170	220
2484.13.03000.063	63.5	183.5	247
2484.13.03000.080	80	200	280
2484.13.03000.100	100	220	320
2484.13.03000.125	125	245	370
2484.13.03000.160	160	280	440
2484.13.03000.200	200	320	520
2484.13.03000.250	250	370	620
2484.13.03000.300	300	420	720

根据充填压力的起始弹力

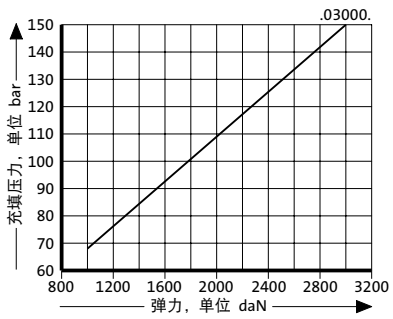

和行程有关的压力上升图

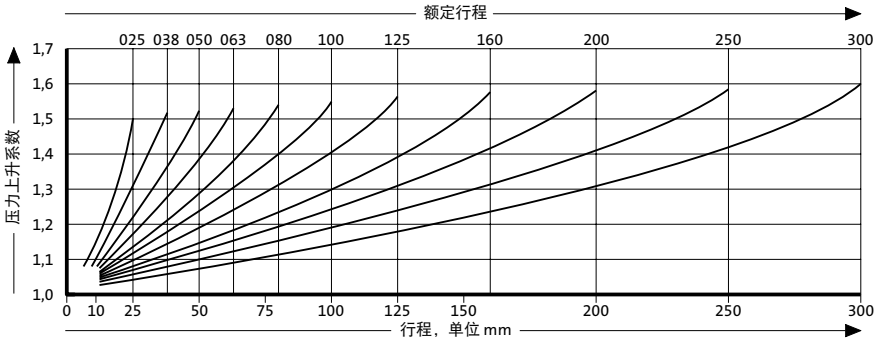

压力上升系数适用于依赖行程、没有影响量的气体体积置换！