RESSORT À GAZ LCF, AVEC AMORTISSEUR

Remarque :
La force initiale du ressort F_{lcf} à 150 bars est de 1600 daN.
Pleine force de ressort après amortissement de la course du ressort de 3,8 mm.

N° de commande pour jeu de pièces détachées : 2484.13.03000

Ressorts à gaz sans valve
Exemple de commande : 2484.13.03000. .P

Fluide de pression : Azote – N_2
Pression max. de remplissage en gaz : 150 bars
Pression min. de remplissage en gaz : 68 bars
Température de fonctionnement : 0°C à +80°C
Augmentation de force en fonction de la température : ± 0,3%/°C
Nombre maximal recommandé de courses/minute : env. 15 à 40 (à 20°C)
Vitesse maximale du piston : 1,6 m/s

2484.13.03000.

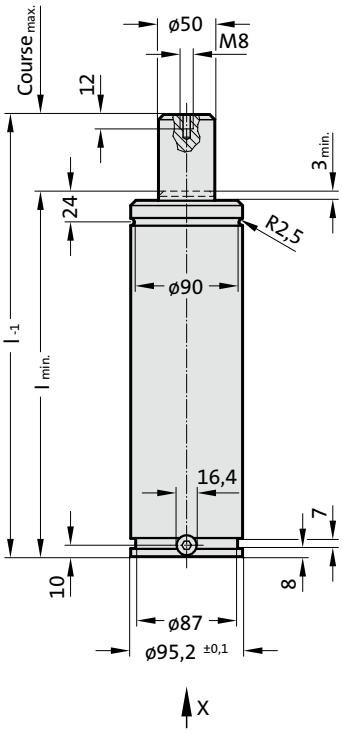

Vue selon X - Ressort à gaz

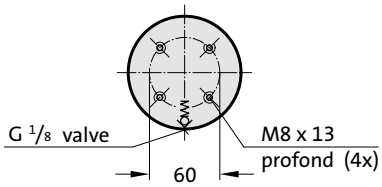

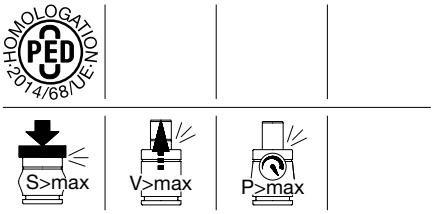

2484.13.03000.

Ressort à gaz LCF, avec amortisseur

N° de commande	Course$_{max.}$ (s)	$l_{min.}$	l
2484.13.03000.025	25	145	170
2484.13.03000.038	38,1	158,1	196,2
2484.13.03000.050	50	170	220
2484.13.03000.063	63,5	183,5	247
2484.13.03000.080	80	200	280
2484.13.03000.100	100	220	320
2484.13.03000.125	125	245	370
2484.13.03000.160	160	280	440
2484.13.03000.200	200	320	520
2484.13.03000.250	250	370	620
2484.13.03000.300	300	420	720

Force initiale du ressort en fonction de la pression de remplissage

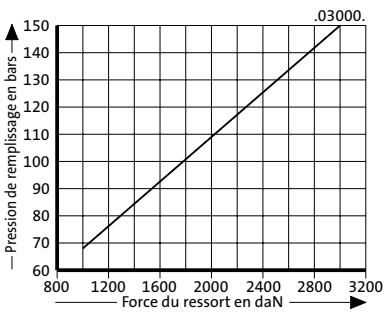

Diagramme d'augmentation de la pression en fonction de la course

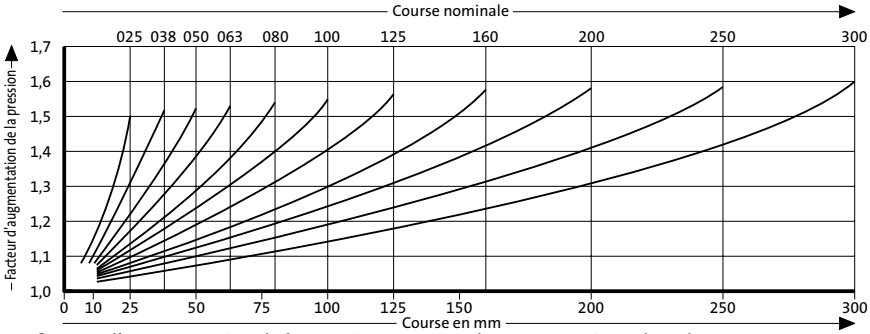

Le facteur d'augmentation de la pression concerne les compressions du volume du gaz en fonction de la course, sans paramètres d'influence!