LCF GAZLI YAY, SÖNÜMLÜ

Not:
150 bar da başlangıçtaki yay kuvveti F_{lcf} = 1600 daN
Yay 3,8 mm strok yapınca yay tam kuvvetine erişir.

Yedek parçalar için sipariş kodu:
2484.13.03000

Valfsiz gazlı yay
Sipariş No (örnek): 2484.13.03000. .P

Kullanılan gaz: Nitrojen – N_2
Maks. dolum basıncı: 150 bar
Min. dolum basıncı: 68 bar
Çalışma sıcaklığı: 0°C / +80°C
Sıcaklığa bağlı Kuvvet artışı: ± 0,3%/°C
Önerilen Strok/dk.:
yaklaşık 15 ila 40 arası (20°C de)
Maks. piston hızı: 1,6 m/s

2484.13.03000.

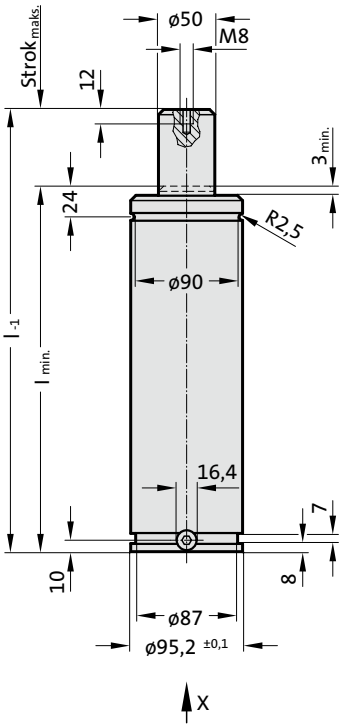

Görünüm X – Gazlı Yay

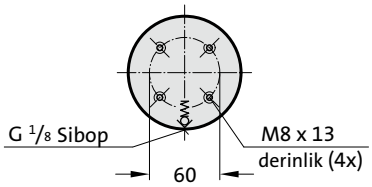

APPROVED PED 2014/68/EU

S>max | V>max | P>max

2484.13.03000.

LCF Gazlı Yay, Sönümlü

Sipariş No.	$strok_{maks.}$ (s)	$l_{min.}$	l
2484.13.03000.025	25	145	170
2484.13.03000.038	38,1	158,1	196,2
2484.13.03000.050	50	170	220
2484.13.03000.063	63,5	183,5	247
2484.13.03000.080	80	200	280
2484.13.03000.100	100	220	320
2484.13.03000.125	125	245	370
2484.13.03000.160	160	280	440
2484.13.03000.200	200	320	520
2484.13.03000.250	250	370	620
2484.13.03000.300	300	420	720

Yay başlangıç kuvveti/Basınç miktarı

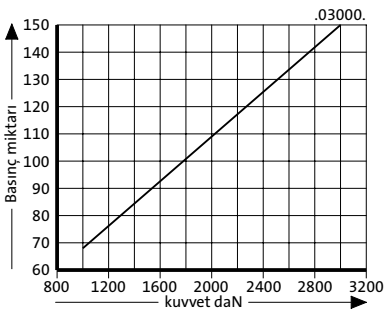

Yay kuvveti yer değişimi/Kurs artışı

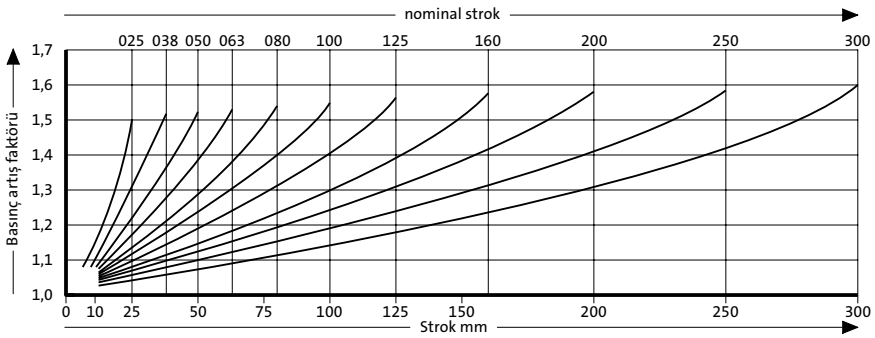

Basınç artış faktörü yer değişimini hesaba katar fakat dış etkenleri göz önünde bulundurmaz!