SPRĘŻYNA GAZOWA DO NISKIEJ ZABUDOWY

Uwaga:
Siła początkowa sprężyny pod ciśnieniem 150 bar wynosi 750 daN

Numer katalogowy zestawu naprawczego: 2485.12.00750

Sprężyna gazowa bez zaworu
Przykład katalogowy: 2485.12.00750. .P

Medium podciśnieniem: azot – N_2
Maks. ciśnienie napełniania: 150 bar
Min. ciśnienie napełniania: 25 bar
Temperatura robocza: 0°C do +80°C
Zależny od temp.wzrost siły: ± 0,3%/°C
Zalec. maks. liczba skoków/min:
ok. 15 do 40 (w temp. 20°C)
Maks. prędkość tłoka: 1,6 m/s

2485.12.00750.

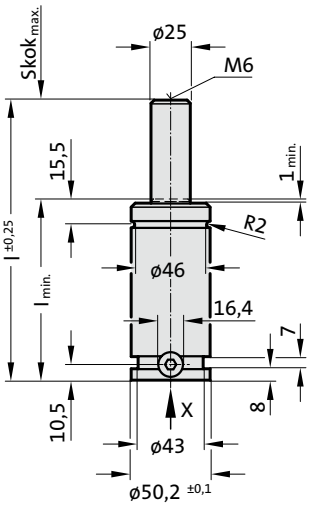

Widok X - sprężyna gazowa

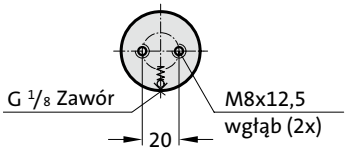

DOPUSZCZENIE PED 2014/68/UE

2485.12.00750.

Sprężyna gazowa do niskiej zabudowy

Numer katalogowy	$Skok_{max.}$ (s)	$l_{min.}$	l
2485.12.00750.006	6	56	62
2485.12.00750.013	12,7	62,7	75,4
2485.12.00750.019	19	69,1	88,1
2485.12.00750.025	25	75	100
2485.12.00750.038	38,1	88,1	126,2
2485.12.00750.050	50	100	150
2485.12.00750.063	63,5	113,5	177
2485.12.00750.080	80	130	210
2485.12.00750.100	100	150	250
2485.12.00750.125	125	175	300

Początkowa siła sprężyny
w zależności od ciśnienia napełniania

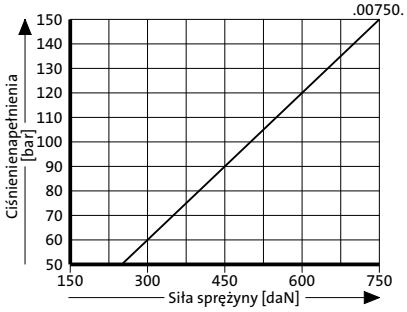

Wykres ciśnienia w zależności od skoku

Współczynnik wzrostu ciśnienia odnosi się do naporu gazu rozprężającego się zależnie od wielkości skoku bez uwzględnienia wpływu czynników zewnętrznych!