MOLLA A GAS, CON BASSO INGOMBRO IN ALTEZZA

Nota:
La forza iniziale della molla a 150 bar è pari a 1500 daN

Numero d'ordine per il corredo dei ricambi: 2485.12.01500

Molla a gas senza valvola
Esempio di ordinazione: 2485.12.01500. .P

Fluido operativo per la messa in pressione: gas azoto – N_2
Massima pressione di carica: 150 bar
Minima pressione di carica: 25 bar
Temperatura ambiente per il funzionamento: da 0°C a +80°C
Incremento di forza per effetto della temperatura: ± 0,3%/°C
Corse al minuto, massime raccomandate: da circa 15 a 40 (a 20°C)
Massima velocità del pistone: 1,6 m/s

2485.12.01500.

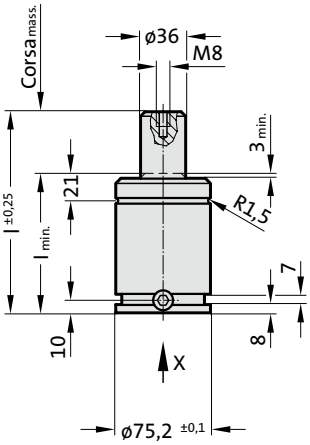

Vista in direzione X - Molla a gas

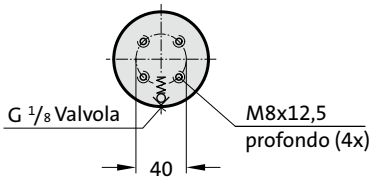

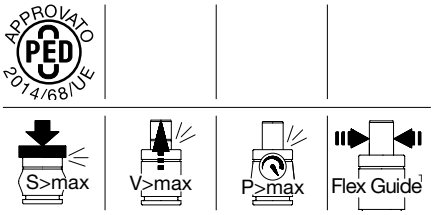

2485.12.01500.

Molla a gas, con basso ingombro in altezza

N. d'ordine	Corsa$_{mass.}$ (s)	$l_{min.}$	l
2485.12.01500.025	25	85	110
2485.12.01500.038	38,1	98,1	136,2
2485.12.01500.050	50	110	160
2485.12.01500.063	63,5	123,5	187
2485.12.01500.080	80	140	220
2485.12.01500.100	100	160	260

Forza iniziale della molla
in funzione della pressione di carica

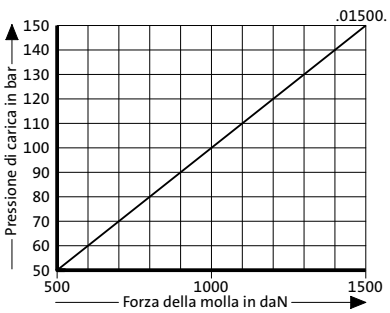

Diagramma dell'incremento di pressione in funzione della corsa

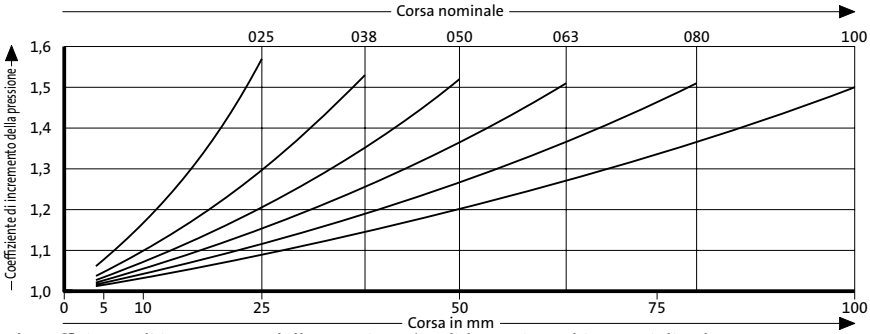

Il coefficiente di incremento della pressione è valido per i cambiamenti di volume del gas derivanti dalla corsa senza tenere conto degli altri fattori coinvolti!