MOLLA A GAS DS

Nota:
La forza iniziale della molla a 150 bar è pari a 5000 daN

Numero d'ordine per il corredo dei ricambi: 2486.22.05000

Fluido operativo per la messa in pressione: gas azoto – N_2
Massima pressione di carica: 150 bar
Minima pressione di carica: 25 bar
Temperatura ambiente per il funzionamento: da 0°C a +80°C
Incremento di forza per effetto della temperatura: ± 0,3%/°C
Corse al minuto, massime raccomandate: da circa 20 a 50 (a 20°C)
Massima velocità del pistone: 1,6 m/s
Massima ritorno velocità della corsa: 0,2 m/min

2486.22.05000.

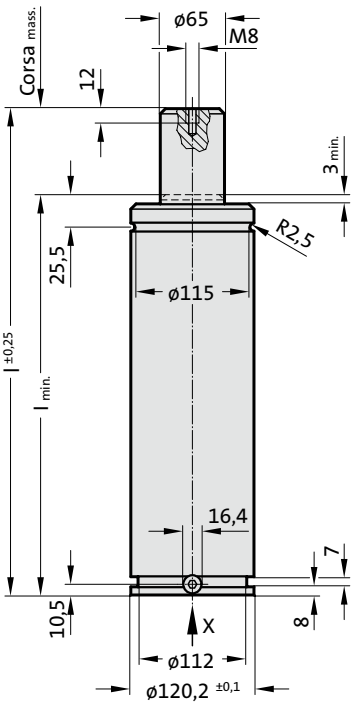

Vista in direzione X - Molla a gas

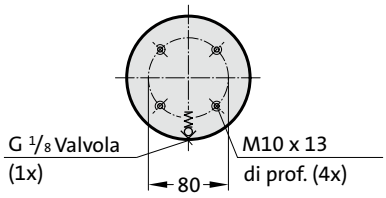

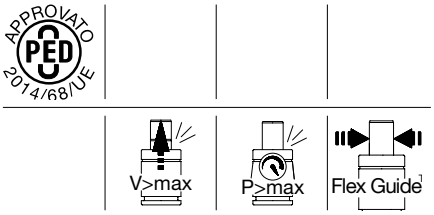

2486.22.05000.

Molla a gas DS

N. d'ordine	$Corsa_{mass.}$ (s)	$l_{min.}$	l
2486.22.05000.050	50	190	240
2486.22.05000.063	63,5	203,5	267
2486.22.05000.080	80	220	300
2486.22.05000.100	100	240	340
2486.22.05000.125	125	265	390
2486.22.05000.160	160	300	460
2486.22.05000.200	200	340	540
2486.22.05000.250	250	390	640
2486.22.05000.300	300	440	740

Forza iniziale della molla
in funzione della pressione di carica

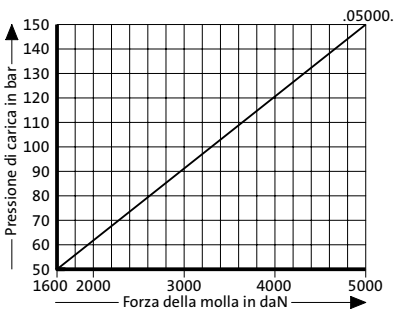

Diagramma dell'incremento di pressione in funzione della corsa

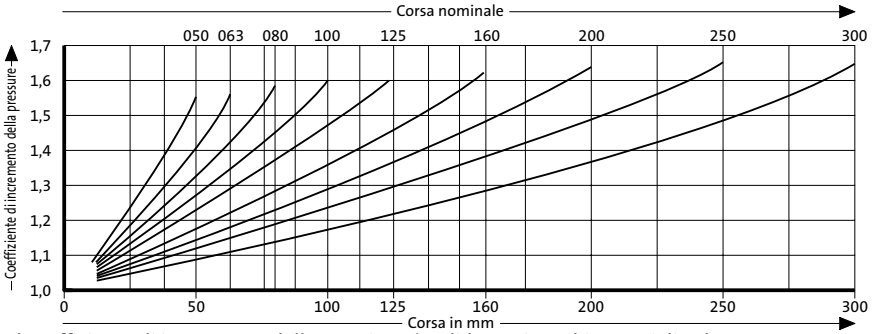

Il coefficiente di incremento della pressione è valido per i cambiamenti di volume del gas derivanti dalla corsa senza tenere conto degli altri fattori coinvolti!