SPRĘŻYNA GAZOWA POWERLINE ZE WZMOCNIONYM DNEM

Uwaga:
Siła początkowa sprężyny pod ciśnieniem 150 bar wynosi 750 daN

Numer katalogowy zestawu naprawczego: 2487.12.00750

Medium podciśnieniem: azot – N_2
Maks. ciśnienie napełniania: 150 bar
Min. ciśnienie napełniania: 25 bar
Temperatura robocza: 0°C do +80°C
Zależny od temp.wzrost siły: ± 0,3%/°C
Zalec. maks. liczba skoków/min:
ok. 20 do 100 (w temp. 20°C)
Maks. prędkość tłoka: 1,6 m/s

2487.12.33.00750.

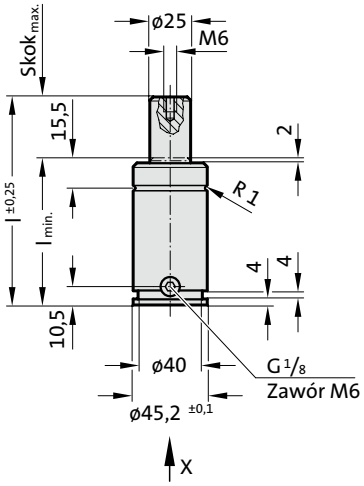

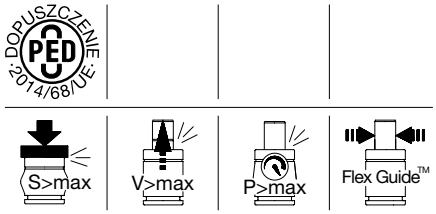

Widok X

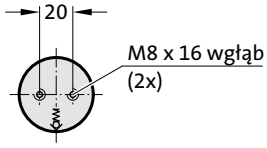

2487.12.33.00750.

Sprężyna gazowa POWERLINE ze wzmocnionym dnem

Numer katalogowy	$Skok_{max.}$ (s)	$l_{min.}$	l
2487.12.33.00750.010	10	57	67
2487.12.33.00750.013	13	60	73
2487.12.33.00750.016	16	63	79
2487.12.33.00750.019	19	66	85
2487.12.33.00750.025	25	72	97
2487.12.33.00750.032	32	79	111
2487.12.33.00750.038	38	85	123
2487.12.33.00750.050	50	97	147
2487.12.33.00750.063	63	110	173
2487.12.33.00750.075	75	122	197
2487.12.33.00750.080	80	127	207
2487.12.33.00750.100	100	147	247
2487.12.33.00750.125	125	172	297

Początkowa siła sprężyny
w zależności od ciśnienia napełniania

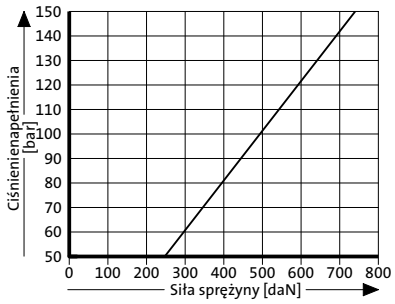

Wykres ciśnienia w zależności od skoku

Współczynnik wzrostu ciśnienia odnosi się do naporu gazu rozprężającego się zależnie od wielkości skoku bez uwzględnienia wpływu czynników zewnętrznych!