GÜÇLENDIRILMIŞ YAY TABANI ILE POWERLINE GAZLI YAY

Not:
150 bar da başlangıçtaki yay kuvveti = 750 daN

Yedek parçalar için sipariş kodu: 2487.12.00750

Kullanılan gaz: Nitrojen – N_2
Maks. dolum basıncı: 150 bar
Min. dolum basıncı: 25 bar
Çalışma sıcaklığı: 0°C / +80°C
Sıcaklığa bağlı Kuvvet artışı: ± 0,3%/°C
Önerilen Strok/dk.:
yaklaşık 20 ila 100 arası (20°C de)
Maks. piston hızı: 1,6 m/s

2487.12.33.00750.

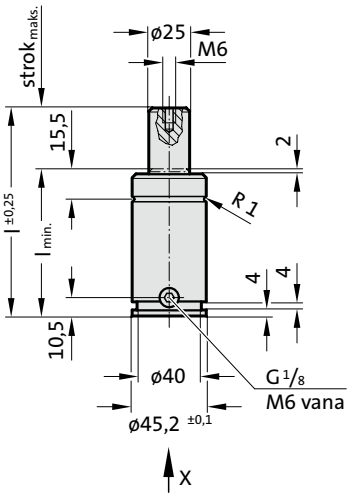

Görünüm X

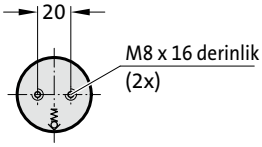

APPROVED PED 2014/68/EU

S>max | V>max | P>max | Flex Guide™

2487.12.33.00750.

Güçlendirilmiş yay tabanı ile POWERLINE gazlı yay

Sipariş No.	$strok_{maks.}$ (s)	$l_{min.}$	l
2487.12.33.00750.010	10	57	67
2487.12.33.00750.013	13	60	73
2487.12.33.00750.016	16	63	79
2487.12.33.00750.019	19	66	85
2487.12.33.00750.025	25	72	97
2487.12.33.00750.032	32	79	111
2487.12.33.00750.038	38	85	123
2487.12.33.00750.050	50	97	147
2487.12.33.00750.063	63	110	173
2487.12.33.00750.075	75	122	197
2487.12.33.00750.080	80	127	207
2487.12.33.00750.100	100	147	247
2487.12.33.00750.125	125	172	297

Yay başlangıç kuvveti/Basınç miktarı

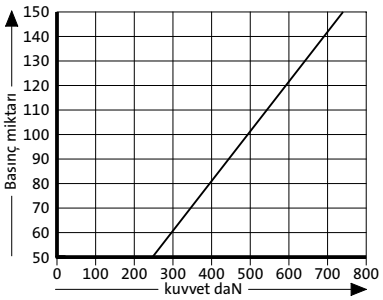

Yay kuvveti yer değişimi/Kurs artışı

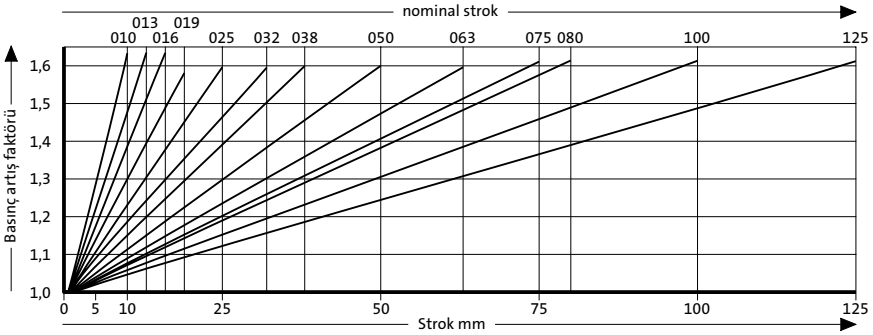

Basınç artış faktörü yer değişimini hesaba katar fakat dış etkenleri göz önünde bulundurmaz!