GÜÇLENDIRILMIŞ YAY TABANI ILE POWERLINE GAZLI YAY

Not:
150 bar da başlangıçtaki yay kuvveti = 920 daN

Yedek parçalar için sipariş kodu: 2487.12.01000

Kullanılan gaz: Nitrojen – N_2
Maks. dolum basıncı: 150 bar
Min. dolum basıncı: 25 bar
Çalışma sıcaklığı: 0°C / +80°C
Sıcaklığa bağlı Kuvvet artışı: ± 0,3%/°C
Önerilen Strok/dk.:
yaklaşık 20 ila 100 arası (20°C de)
Maks. piston hızı: 1,6 m/s

2487.12.33.01000.

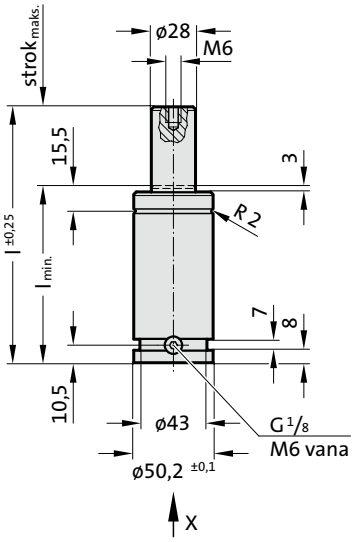

Görünüm X

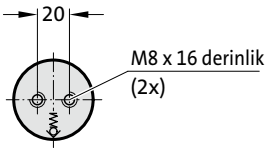

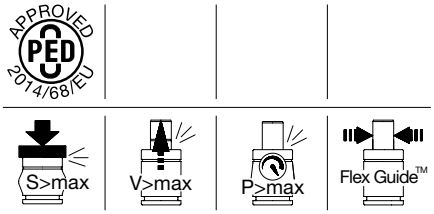

2487.12.33.01000.

Güçlendirilmiş yay tabanı ile POWERLINE gazlı yay

Sipariş No.	strok maks. (s)	l min.	l
2487.12.33.01000.013	13	65	78
2487.12.33.01000.016	16	68	84
2487.12.33.01000.019	19	71	90
2487.12.33.01000.025	25	77	102
2487.12.33.01000.032	32	84	116
2487.12.33.01000.038	38	90	128
2487.12.33.01000.050	50	102	152
2487.12.33.01000.063	63	115	178
2487.12.33.01000.075	75	127	202
2487.12.33.01000.080	80	132	212
2487.12.33.01000.100	100	152	252
2487.12.33.01000.125	125	177	302

Yay başlangıç kuvveti/Basınç miktarı

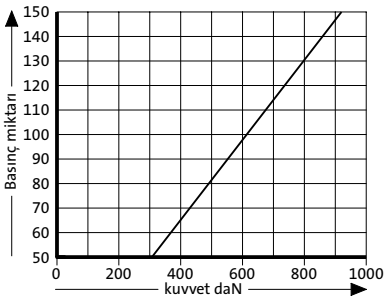

Yay kuvveti yer değişimi/Kurs artışı

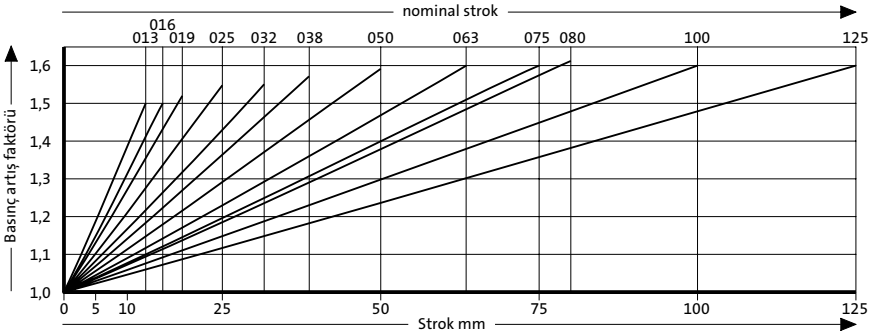

Basınç artış faktörü yer değişimini hesaba katar fakat dış etkenleri göz önünde bulundurmaz!