MUELLE DE GAS HEAVY DUTY

Nota:
La fuerza inicial del muelle a 150 bar es de 2400 daN

Código de pedido para juego de piezas de recambio: 2488.13.02400

Muelle de gas sin válvula
Ejemplo de pedido: 2488.13.02400. .P

Medio de presión: Nitrógen – N_2
Presión máxima de llenado: 150 bar
Presión minima de llenado: 25 bar
Temperatura de trabajo: 0°C a +80°C
Aumento de la presión en relación a la temperatura: ± 0,3%/°C
Núm. máx. de carreras recomend.:
aprox. 15 a 100 (a 20°C)
Velocidad máxima del pistón: 1,6 m/s

2488.13.02400.

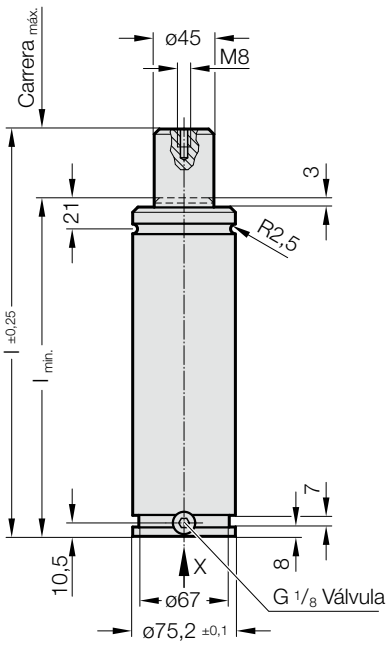

Vista X

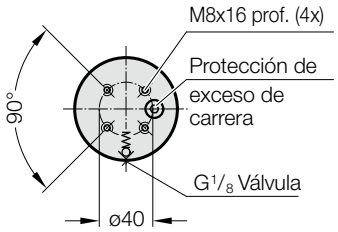

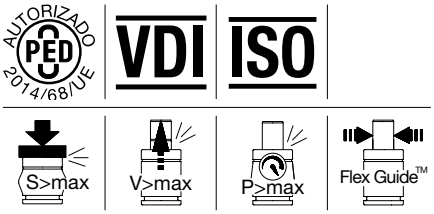

2488.13.02400.

Muelle de gas HEAVY DUTY

Código	Carrera$_{max.}$ (s)	$l_{min.}$	l
2488.13.02400.025	25	135	160
2488.13.02400.038	38	148	186
2488.13.02400.050	50	160	210
2488.13.02400.063	63	173	236
2488.13.02400.075	75	185	260
2488.13.02400.080	80	190	270
2488.13.02400.100	100	210	310
2488.13.02400.125	125	235	360
2488.13.02400.150	150	260	410
2488.13.02400.160	160	270	430
2488.13.02400.175	175	285	460
2488.13.02400.200	200	310	510
2488.13.02400.250	250	360	610
2488.13.02400.300	300	410	710

Fuerza inicial del muelle en relación a la presión de llenado

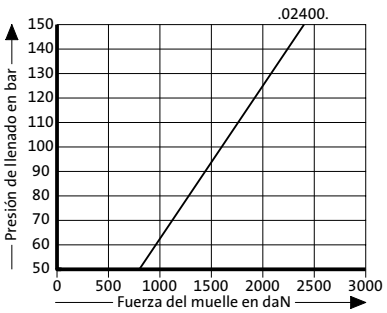

Diagrama de incremento de la presión en función de la carrera

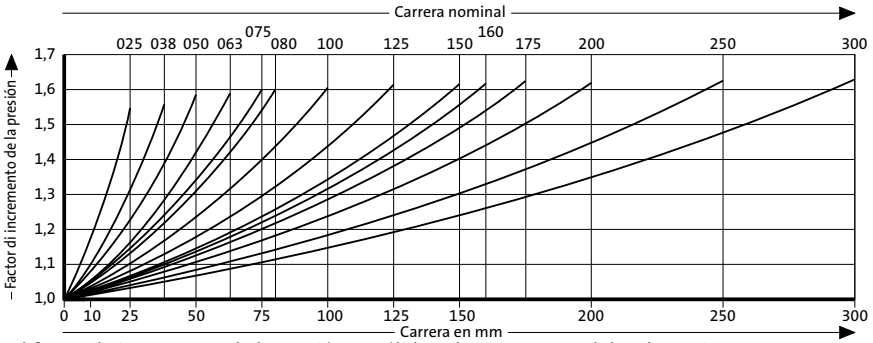

El factor de incremento de la presión es válido solamente para el desplazamiento del volumen de gas en relación a la carrera, sin otras influencias!