GAZLI YAY HEAVY DUTY

Not:
150 bar da başlangıçtaki yay kuvveti = 2400 daN

Yedek parçalar için sipariş kodu:
2488.13.02400

Valfsiz gazlı yay
Sipariş No (örnek): 2488.13.02400. .P

Kullanılan gaz: Nitrojen – N_2
Maks. dolum basıncı: 150 bar
Min. dolum basıncı: 25 bar
Çalışma sıcaklığı: 0°C / +80°C
Sıcaklığa bağlı Kuvvet artışı: ± 0,3%/°C
Önerilen Strok/dk.:
yaklaşık 15 ila 100 arası (20°C de)
Maks. piston hızı: 1,6 m/s

2488.13.02400.

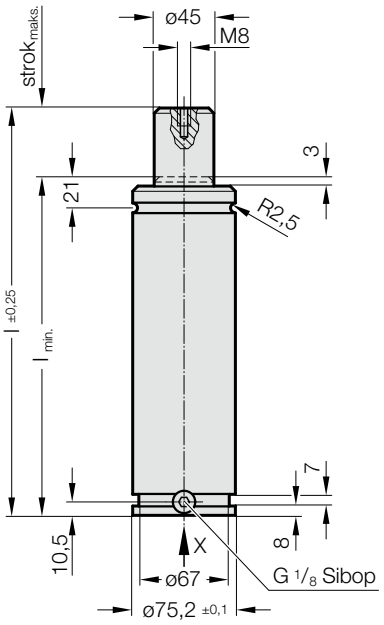

Görünüm X

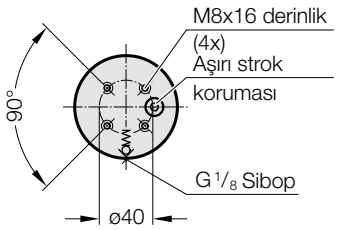

APPROVED PED 2014/68/EU | VDI | ISO

S>max | V>max | P>max | Flex Guide™

2488.13.02400.

Gazlı Yay HEAVY DUTY

Sipariş No.	strok maks. (s)	l min.	l
2488.13.02400.025	25	135	160
2488.13.02400.038	38	148	186
2488.13.02400.050	50	160	210
2488.13.02400.063	63	173	236
2488.13.02400.075	75	185	260
2488.13.02400.080	80	190	270
2488.13.02400.100	100	210	310
2488.13.02400.125	125	235	360
2488.13.02400.150	150	260	410
2488.13.02400.160	160	270	430
2488.13.02400.175	175	285	460
2488.13.02400.200	200	310	510
2488.13.02400.250	250	360	610
2488.13.02400.300	300	410	710

Yay başlangıç kuvveti/Basınç miktarı

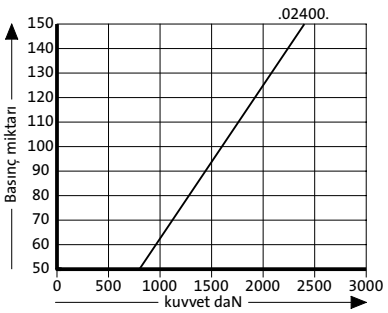

Yay kuvveti yer değişimi/Kurs artışı

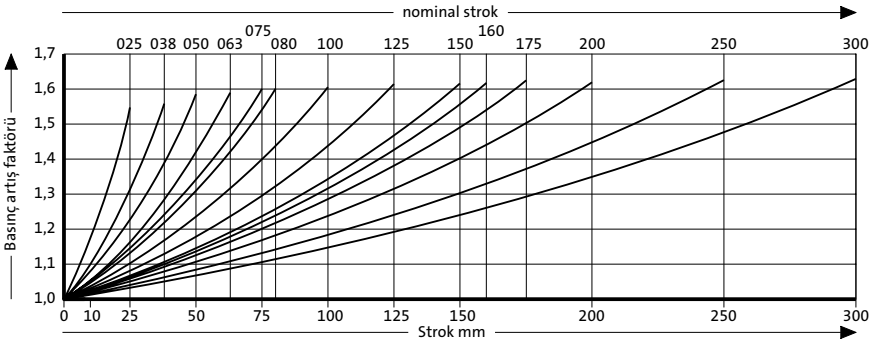

Basınç artış faktörü yer değişimini hesaba katar fakat dış etkenleri göz önünde bulundurmaz!