KOMPAKT-GAZLI YAY

Not:
150 bar da başlangıçtaki yay kuvveti = 1800 daN

Yedek parçalar için sipariş kodu:
2490.14.01800

Valfsiz gazlı yay
Sipariş No (örnek): 2490.14.01800. .P

Zemine montajlarken, silindirin tüm yüzeyinin temasının sağlandığından emin olunuz!
Adaptör altlığını monte etmeden önce gazlı yay sibobunu çıkarınız.
Eğer titreşim meydana gelirse, civataları düzgün şekilde sıkılaştırın.

Kullanılan gaz: Nitrojen – N_2
Maks. dolum basıncı: 150 bar
Min. dolum basıncı: 25 bar
Çalışma sıcaklığı: 0°C / +80°C
Sıcaklığa bağlı Kuvvet artışı: ± 0,3%/°C
Önerilen Strok/dk.:
yaklaşık 50 ila 100 arası (20°C de)
Maks. piston hızı: 0,8 m/s

2490.14.01800.

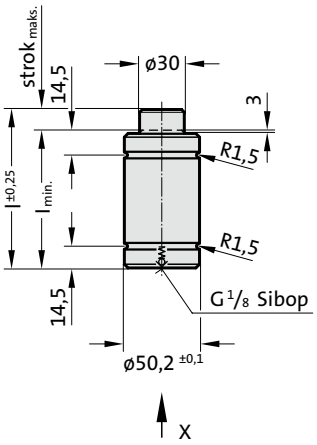

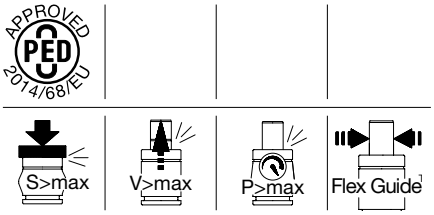

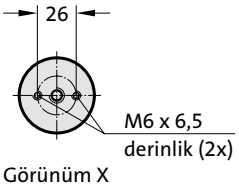

Görünüm X

2490.14.01800.

Kompakt-Gazlı Yay

Sipariş No.	strok$_{maks.}$ (s)	$l_{min.}$	l	g_2*
2490.14.01800.006	6	60	66	52
2490.14.01800.010	10	70	80	62
2490.14.01800.016	16	90	106	82
2490.14.01800.025	25	110	135	102
2490.14.01800.032	32	130	162	122
2490.14.01800.040	40	150	190	142
2490.14.01800.050	50	170	220	162
2490.14.01800.065	65	206	271	198

*Montaj örneğe bakın

2480.00.20.01800

Valfsiz, bağlantı tesisatlı adaptör altlığı (sadece kompozit bağlantılarda kullanılmalıdır)

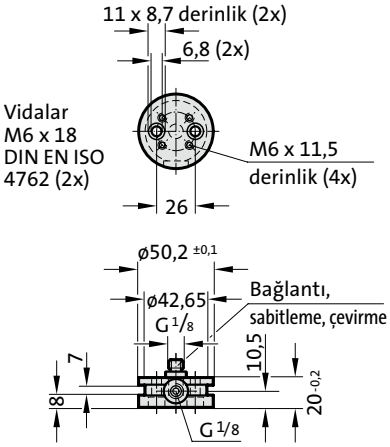

Yay başlangıç kuvveti/Basınç miktarı

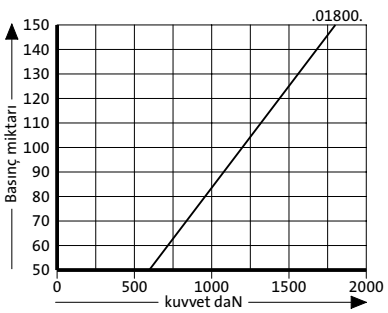

Yay kuvveti yer değişimi/Kurs artışı

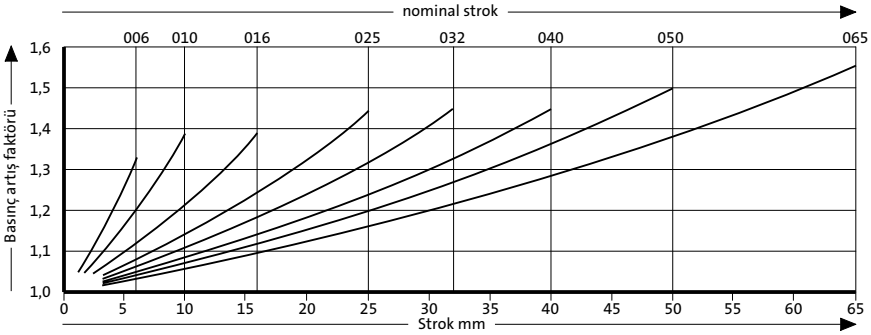

Basınç artış faktörü yer değişimini hesaba katar fakat dış etkenleri göz önünde bulundurmaz!