GASDRUCKFEDER KOMPAKT

Hinweis:
Anfangsfederkraft bei 150 bar ist 18300 daN

Bestell-Nummer für Ersatzteilsatz:
2490.14.18300

Gasdruckfeder ohne Ventil
Bestell-Beispiel: 2490.14.18300. .P

Bei Bodenbefestigung Auflage am gesamten Zylinderrohrboden erforderlich!
Vor Montage der Adapter-Bodenplatte Ventil in Gasdruckfeder entfernen.
Bei auftretenden Vibrationen sind die Befestigungsschrauben entsprechend zu sichern.

Druckmedium: Stickstoff – N_2
max. Fülldruck: 150 bar
min. Fülldruck: 25 bar
Arbeitstemperatur: 0°C bis +80°C
temperaturabh. Kraftanstieg: ± 0,3%/°C
empfohlene max. Hübe/Minute:
ca. 80 bis 100 (bei 20°C)
max. Kolbengeschwindigkeit: 0,8 m/s

2490.14.18300.

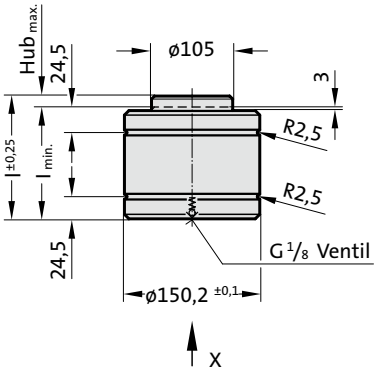

ZUGELASSEN PED 2014/68/EU

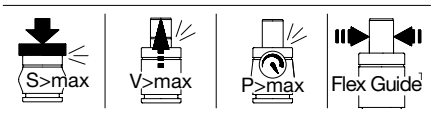

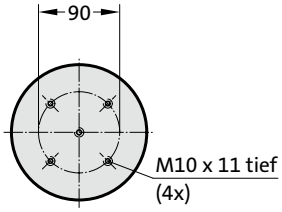

Ansicht X

2490.14.18300.

Gasdruckfeder kompakt

Bestell-Nummer	$Hub_{max.}$ (s)	$l_{min.}$	l	g_2*
2490.14.18300.010	10	100	110	89
2490.14.18300.016	16	120	136	109
2490.14.18300.025	25	140	165	129
2490.14.18300.032	32	165	197	154
2490.14.18300.040	40	195	235	184
2490.14.18300.050	50	220	270	209
2490.14.18300.065	65	258	323	247

*siehe Einbaubeispiel

2480.00.20.18300

Adapter-Bodenplatte mit Verbindungsnippel

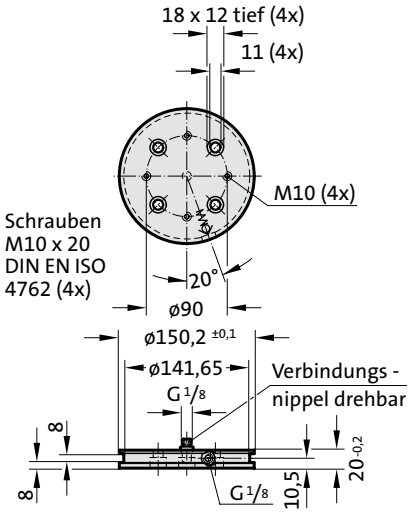

Anfangsfederkraft in Abhängigkeit vom Auffülldruck

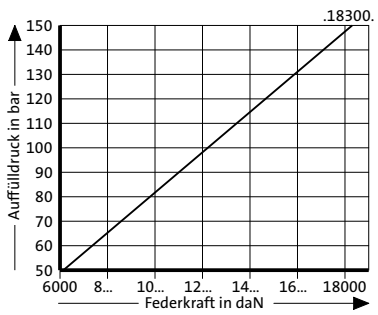

Hubabhängiges Druckaufbaudiagramm

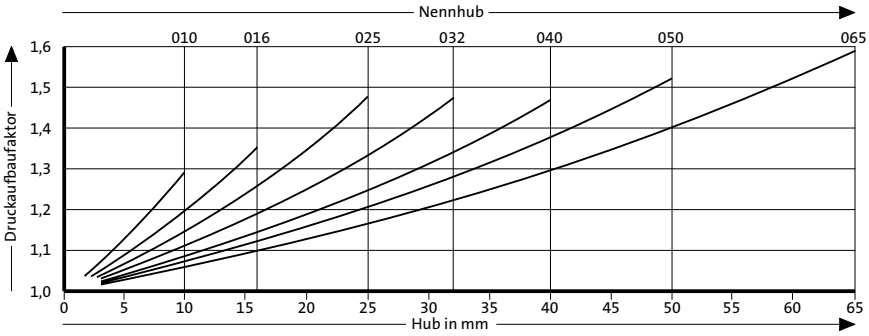

Druckaufbaufaktor gilt für hubabhängige Gasvolumenverdrängung ohne Einflussgrößen!