# SIYIRICININ TUTUCUSU

**2667.2.**

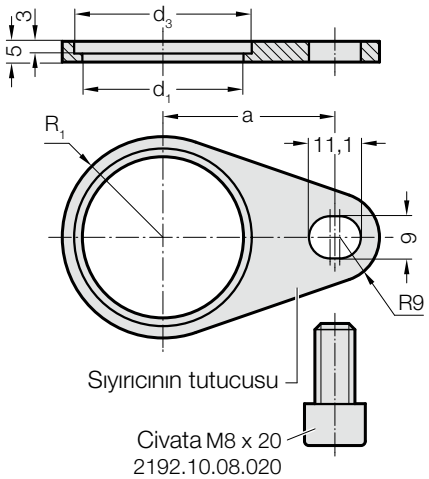


**Not:**
Baskı plakası, bağlantı plakası ve civatalarla ayrı ayrı sipariş edilir.

**2667.2. Sıyırıcının tutucusu**

| Sipariş No. | $d_2$ | $d_1$ | $d_3$ | $R_1$ | a |
|---|---|---|---|---|---|
| 2667.2.010 | 10 | 19 | 22 | 13 | 28 |
| 2667.2.013 | 13 | 24 | 27 | 15,5 | 31 |
| 2667.2.016 | 16 | 29 | 32 | 18 | 32,9 |
| 2667.2.020 | 20 | 34 | 37 | 20,5 | 34,8 |
| 2667.2.025 | 25 | 41 | 44 | 24 | 39,8 |
| 2667.2.032 | 32 | 51 | 56 | 31 | 41,3 |
| 2667.2.038 | 38 | 61 | 66 | 36 | 45 |
| 2667.2.040 | 40 | 61 | 66 | 36 | 45 |
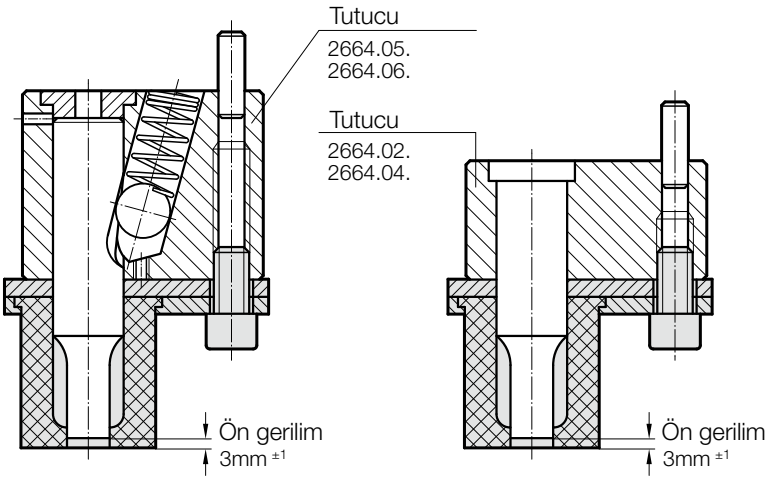
**Montaj Örnegi**