MONTÁŽNÍ RÁM PRO POČITADLO

3710.00.12.01

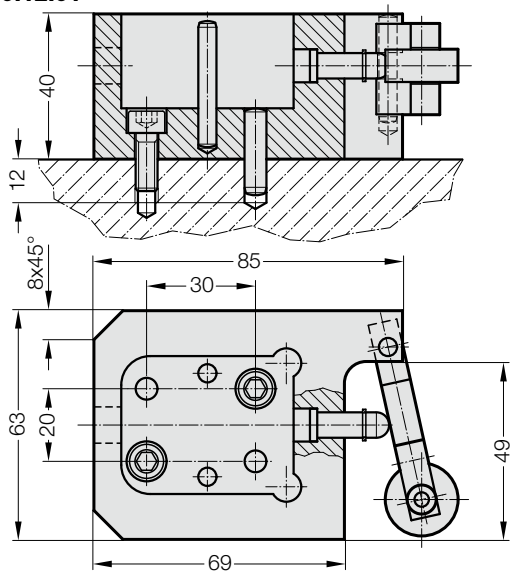

3710.00.12.01 **Montážní rám pro počitadlo**

Upozornění:
Montážní rám upevněte na nástroji, následně vložte mechanické počitadlo.
Dodávka obsahuje následující součásti:
2 šrouby s válcovou hlavou M6x16 podle normy DIN EN ISO 4762 a 2 přesné válcové kolíky 2361.1.0600.024

Pozor:
Po montáži mechanického počitadla v montážním rámu již není možná jeho demontáž (bezpečnostní opatření proti manipulaci počitadla).
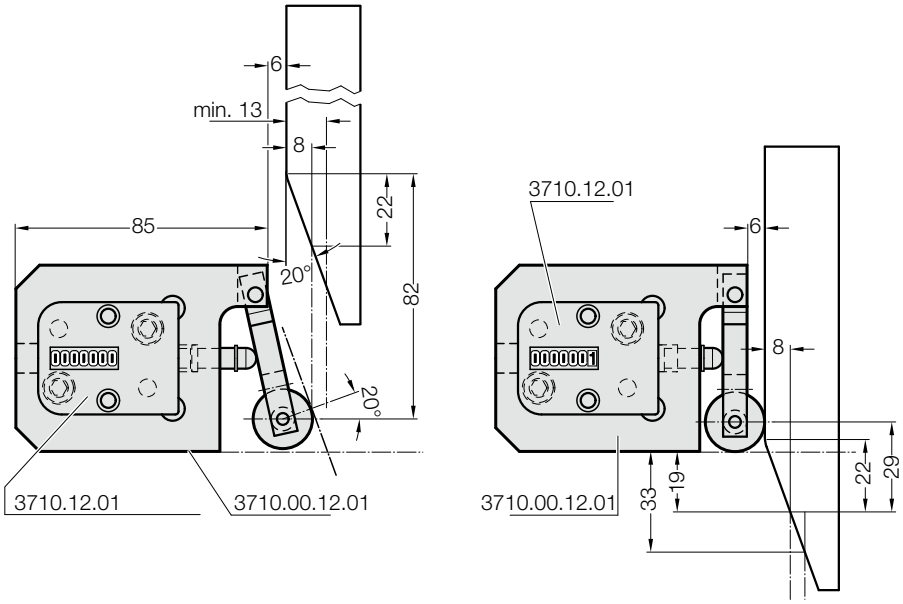
Příklad montáže